KONČAR

KONČAR - MES d.d.

European Excellence in Customized Products

ЭЛЕКТРОДВИГАТЕЛИ ИЗ НЕРЖАВЕЮЩЕЙ СТАЛИ

For application in the food and pharmaceutical industry, as well as other areas where exists the demand for extreme hygiene, frequent cleaning and washing, Končar MES offers a fully new design of electric motors in tube completely made from high quality stainless steel. It is a well known fact that nothing resists better a humid and corrosive atmospheres than stainless steel. Therefore it is considered to be the most desirable material for the production of motor housings and other external parts of the motor itself. The motor is characterized by a fully enclosed housing with a smooth surface without any excrescences and cooling fan assembly which permits a simple washing with high-pressure washing devices, even when the acidic or alkaline cleaners are used. By designing motors for highest standards of efficiency IE3 (premium efficiency), Končar-MES contributes to a sustainable society where reducing energy consumption represents an important goal while the absence of paints and chemicals reduce the harmful impact on the environment. Furthermore, the beyond average product lifetime expectancy contributes to reduction of total running costs.

Для применения в пищевой и фармацевтической промышленности, а также в других областях, где существует потребность в высокой гигиене, частой чистке и мойке, Končar MES предлагает полностью новую конструкцию электродвигателей в трубе, полностью изготовленной из высококачественной нержавеющей стали. Хорошо известен тот факт, что ничто не противостоит влажной и агрессивной среде лучше, чем нержавеющая сталь. Поэтому он считается наиболее желательным материалом для изготовления корпусов двигателя и других внешних частей самого двигателя. Двигатель отличается полностью закрытым корпусом с гладкой поверхностью без каких-либо выступов и охлаждающего вентилятора, позволяет мыть его с помощью моечных устройств высокого давления, даже с использованием кислотных или щелочных очистителей. Создавая двигатели высочайших стандартов эффективности IE3 (высочайшая эффективность), Končar-MES способствует поддержанию общества, в котором сокращение потребления энергии является важной целью, а отсутствие красок и химикатов снижает вредное воздействие на окружающую среду. Кроме того, ожидаемый срок службы продукта способствует снижению общих эксплуатационных расходов.

APLICATION

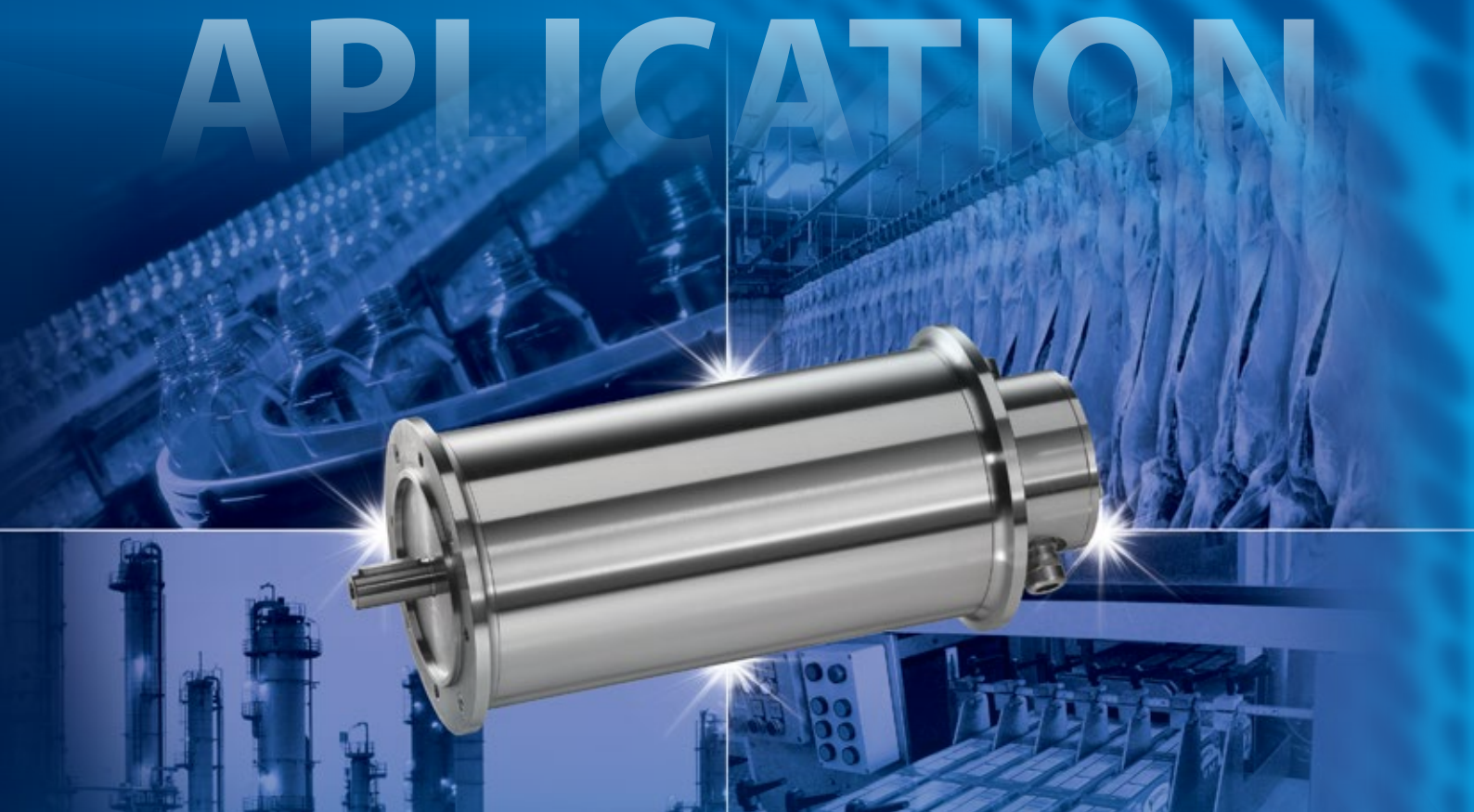

ADVANTAGES

- High quality stainlees steel AISI316
- Premium class bearings
- Drainage valve for pressure equalization and condensate relief
- Waterproof terminal box with stainless steel cable gland and silicone seals
- High degree of protection IP69K

OPTIONS

- Special voltage/frequency
- PTC thermistor or thermal switch
- Flange mounting motor with flange and shaft extension acc. to NEMA standard

ПРЕМИУЩЕСТВА

- *Высококачественная нержавеющая сталь AISI316*
- *Подшипники премиум класса*
- *Клапан для выравнивания давления и сброса конденсата*
- *Водонепроницаемая клеммная коробка с кабельным вводом из нержавеющей стали и силиконовые уплотнения*
- *Высокая степень защиты IP69K*

ОПЦИИ

- *Специальное напряжение или частота*
- *Термодатчик или термореле*
- *Фланцевый двигатель с фланцем и концом вала согласно стандартам NEMA*

Technical data Техническая информация

2p=2			3000 min^{-1}				400V / 50Hz					
P (kW)	Motor type	n (min^{-1})	η 100% (%)	cos ϕ	I_n (A)	I_k/I_n	M_n (Nm)	M_k/M_n	M_{max}/M_n	J (kgm^2)	LE (mm)	m (kg)
0,25	KBS 63L2	2840	70,5	0,75	0,68	6	0,84	3,8	4,3	0,00039	245	11,3
0,37	KBS 71K2	2850	76,0	0,7	1,0	8,0	1,2	5	5,2	0,0008	237	15,5
0,55	KBS 71L2	2900	81,5	0,72	1,35	8,0	1,8	5,5	5,6	0,0010	267	17,5
0,75	KBS 80K2	2900	82,0	0,71	1,85	9,8	2,5	6	6,5	0,0014	332	21,5
1,1	KBS 80L2	2910	82,7	0,71	2,7	9,8	3,6	6	6,5	0,0020	372	25,5
1,5	KBS 90S2	2920	84,2	0,71	3,6	9,7	4,9	6	6,5	0,0067	394	36,5

2p=4			1500 min^{-1}				400V / 50Hz					
P (kW)	Motor type	n (min^{-1})	η 100% (%)	cos ϕ	I_n (A)	I_k/I_n	M_n (Nm)	M_k/M_n	M_{max}/M_n	J (kgm^2)	LE (mm)	m (kg)
0,18	KBS 63L4	1405	69,0	0,67	0,56	4,5	1,2	2,9	3,1	0,0008	245	12,9
0,18	KBS 71S4	1420	72,0	0,72	0,5	5,0	1,2	2,5	3	0,0010	237	14
0,25	KBS 71K4	1420	74,8	0,72	0,67	5,1	1,7	2,8	3,1	0,0013	252	15,5
0,37	KBS 71L4	1415	77,5	0,72	0,96	5,3	2,5	2,8	2,9	0,0016	267	17,1
0,55	KBS 80K4	1430	83,0	0,68	1,4	6,7	3,7	3,7	4,1	0,0020	302	20,2
0,75	KBS 80L4	1435	83,0	0,67	1,95	6,7	5,0	4	4,3	0,0033	372	27,5
1,1	KBS 90S4	1450	86,0	0,73	2,5	8,0	7,2	3,8	4,5	0,0081	389	30
1,5	KBS 90L4	1450	86,0	0,73	3,45	8,5	9,9	3,6	4,8	0,0111	464	41,5

2p=6			1000 min^{-1}				400V / 50Hz					
P (kW)	Motor type	n (min^{-1})	η 100% (%)	cos ϕ	I_n (A)	I_k/I_n	M_n (Nm)	M_k/M_n	M_{max}/M_n	J (kgm^2)	LE (mm)	m (kg)
0,18	KBS 71K6	920	65,5	0,72	0,55	4,1	1,9	2,4	2,8	0,0022	252	15,5
0,25	KBS 71L6	930	70,5	0,68	0,75	4,4	2,6	2,5	3	0,0023	267	17,1
0,37	KBS 80K6	940	70,5	0,66	1,15	4,9	3,8	2,9	3,3	0,0030	332	21,5
0,55	KBS 90A6	955	79,0	0,66	1,5	5,7	5,5	2,9	3,6	0,0111	349	25,5
0,75	KBS 90S6	960	75,0	0,65	2,1	5,7	7,5	3	3,6	0,0139	379	27,5
1,1	KBS 90L6	960	81,0	0,66	2,94	6,8	10,9	3,5	4,2	0,0191	484	44,5

2p=8			750 min^{-1}				400V / 50Hz					
P (kW)	Motor type	n (min^{-1})	η 100% (%)	cos ϕ	I_n (A)	I_k/I_n	M_n (Nm)	M_k/M_n	M_{max}/M_n	J (kgm^2)	LE (mm)	m (kg)
0,18	KBS 71L8	670	55,0	0,67	0,7	3,1	2,6	2,1	2,4	0,0024	267	17,5
0,25	KBS 80K8	680	62,5	0,61	0,95	3,6	3,5	2,6	3,1	0,0059	412	31
0,37	KBS 90S8	715	72,0	0,55	1,3	4,5	4,9	2,6	3,4	0,0139	379	27,5
0,55	KBS 90L8	705	72,0	0,58	1,9	4,6	7,5	3,1	3,6	0,0139	419	33
0,75	KBS 90LA8	715	63,5	0,55	2,6	4,9	10,0	3,1	3,8	0,0191	484	44,5

Stainless steel motor

Двигатели из нержавеющей стали

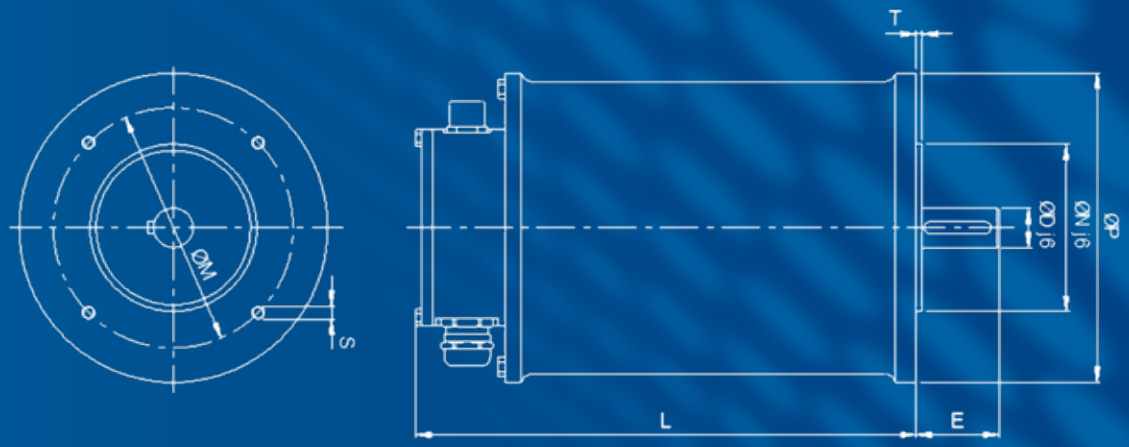

Motor	p	P[kW]	L (mm)	DxE	Присоединительные размеры
63L	2	0,25	222	11 x 23	
	4	0,18			
71S	4	0,18	207	14x30	
71K	2	0,37	207	14x30	
	4	0,25	222		
	6	0,18			
71L	2	0,55	237	14x30	
	4	0,37			
	6	0,25			
	8	0,18			
80K	2	0,75	292	19x40	
	4	0,55	262		
	6	0,37	292		
	8	0,25	372		
80L	2	1,1	332	19x40	
	4	0,75			
90A	6	0,55	299	24x50	
90S	2	1,5	344	24x50	
	4	1,1	339		
	6	0,75	329		
	8	0,37			
90L	4	1,5	414	24 x 50	
	6	1,1	434		
	8	0,55	369		
90LA	8	0,75	434		

63	M	P	N	S	T
B14	75	138	60	M5	3
B14	100		80	M6	
B5S	115		95	M8	

71	M	P	N	S	T
B14	85	159	70	M6	3
B5S	130		110	M8	

80	M	P	N	S	T
B14	100	159	80	M6	3
B14	130		110	M8	
B5	165	199	130	11	

90	M	P	N	S	T
B14	115	179	95	M8	3
B14	130		110	M8	
B5S	165	199	130	M10	

KONČAR
KONČAR - MES d.d.

KONČAR-MES Inc. is a member of Končar Group which has a long tradition for over 90 years and delivers its products to a large number of customers all around the world. We have a wide production range supported by our own development, technology and quality service which represents a good basis for our longterm goals. Through our business strategy we strive to be present within a successful group of drive technology manafactures in the world market. One of our most valuable assets are a competent and educated employees with an emphasis on our engineers who use their knowledge and capabilities when applying new ideas in our products. We strive for constant growth of our production by fulfilling the desires of our customers as well as meeting various market demands. The excellence in production of electromotors and drives is essential and we fulfill this by constantly improving the technology and production processes.

KONČAR – MES Inc. *является членом группы Koncar и имеет 90-летний опыт производства и поставок оборудования множеству клиентов во всем мире. У нас есть широкий ассортимент, подкрепленный превосходным обслуживанием и собственными технологиями, чтобы обеспечить хорошую основу для долгосрочных целей. Наша стратегия гарантирует, что мы останемся успешным производителем качественной продукции для мирового рынка. Одной из самых высоких ценностей KONCAR-MES является высококвалифицированный и хорошо обученный технический персонал. Наши инженеры используют свои знания и навыки, чтобы генерировать новые идеи и реализовывать их в наших продуктах. Нашей главной задачей является расширение производства при одновременном удовлетворении потребностей клиентов и спроса на рынке. Превосходство в производстве электродвигателей - наша постоянная цель в развитии, которая достигается постоянным развитием и прогрессом в наших собственных технологиях и производственных процессах.*

KONČAR

KONČAR - MES d.d.

ООО "ЕВРОПРОМТЕХ"

ОФИЦИАЛЬНЫЙ ДИЛЕР в ЕАЭС

Tel. +7 (495) 215 22 24
Fax. +7 (495) 215 22 24
E-mail: sale@europromtech.ru

www.koncar-mes.hr
www.europromtech.ru

v3_07/2019