Исследования и разработки

Передовые возможности в области исследования и разработок

Качество

Гарантия обеспечения высокого качества

Производитель

Продвинутый производитель

Обслуживание

Быстрое обслуживание

WANSHSIN®

КАТАЛОГ ПРЕОБРАЗОВАТЕЛЕЙ

WANSHSIN®

Wanshsin Seikou (Hunan) Co.,Ltd

Сайт: www.wanshsin.com
Адрес: Линьша Ист Роуд, № 158, высокотехнологичный промышленный парк Нинсян, город Чанша, провинция Хунань, Китай
Эл. адрес:sales@wanshsin.com
Тел.: +86 731 84221213
Контактное лицо: г-жа Ангель Ю
Skype/What'sapp:+86 18932458072

Официальный сайт

Committed To Building A World-class Intelligent Electromechanical Brand

Компания WANSHSIN была основана в г. Дунгуань, провинция Гуандун, в 2009 году, штаб-квартира которой в 2014 году была перемещена в г. Чанша, провинция Хунань. В настоящее время компания имеет центр корпоративных технологий в провинции Хунаньи центр инновационных технологий в г. Чанша, три центра исследований и разработок в Японии. Штаб-квартиры, расположенные в провинции Хунань и в г. Шэньчжэнь, осуществляют качественное развитие отрасли с применением новых технологий.

Компания WANSHSIN является профессиональным производителем мотор-редукторов и применяет комплексные решения при внедрении интеллектуальной автоматизации, объединяя исследования и разработки, производство, продажи и обслуживание. Продукция включает: редукторы, мотор-редукторы и контроллеры (сервоприводы, преобразователи и т.д.). На сегодняшний день мы произвели более 80 000 деталей и более 80 000 моделей продукции, которая способны удовлетворить высокие требования, предъявляемые клиентами. Продукция компании широко используется в автоматизированных производственных линиях, роботах, в области автомобилестроения, машиностроении, складировании и логистике, металлургии, химической, керамической, животноводческой и других отраслях промышленности.
Следуя стратегии компании «Стремление к созданию интеллектуального электромеханического бренда мирового класса» с целью «Специализации, брендирования и интернационализации», компания WANSHSIN готова предоставить клиентам со всего мира различные изделия, разработанные с учетом передовых технологий, современное производство и быстрое обслуживание.Компания делает все возможное для содействия развитию промышленного интеллекта в мире!

НАША МИССИЯ
Меняй мир с помощью интеллектуальных технологий

НАША КОНЦЕПЦИЯ
Создание электромеханическогобренда мирового класса

Специализированный производитель редукторов, мотор-редукторов и контроллеров. Поставщик интеллектуальных решений для автоматизации процесса.

СОДЕРЖАНИЕ

01 **Информация о компании** 01

02 **Линейка изделий** 05

03 **Описание изделий** 07

Преобразователь 07

Высокопроизводительныепреобразователи частоты с векторным управлениемсерииWS600

Сервопривод 19

Сервопривод серии CS

Строительный лифт 29

Частотно-регулируемый привод для строительных лифтов серии CE100

Частотно-регулируемый привод для строительных лифтов двойного назначениясерии CE200

Строительное оборудование 33

Низковольтный привод серии CM

Промышленный потолочный вентилятор 37

Промышленный потолочный вентилятор серии CF300F

ОСНОВНЫЕ ПРЕИМУЩЕСТВА

1. Передовые возможности научно-исследовательских разработок

Три центра исследований и разработок: компания Wanshsin имеет центр корпоративных технологий в провинции Хунань и центр технологических инноваций в г. Чанша; компания также открыла три центра исследований и разработок в Японии.Штаб-квартиры, расположенные в провинции Хунань и г. Шэньчжэнь, осуществляют качественное развитие отрасли с применением новых технологий.

Группа, занимающаяся научно-исследовательской деятельностью: компания Wanshsin ежегодно получает более 4% своего дохода от инвестиций в исследования и разработки;команда из 84 человек занимается исследованиями и разработками. Это одна из немногих компаний в отрасли, которая может предоставить системное решение электромеханического управления«3 в 1».

Основная технология: компания Wanshsin имеет 94 патента, в том числе 12 патентов на изобретения, реализовала более 10 национальных, районных и муниципальных научно-исследовательских проектов.

Сотрудничество с образовательными учреждениями: в компанииWanshsin работаютведущие технические эксперты из Японии. Компания установила стабильное взаимодействие в области отраслевых исследований с известными университетами, такими как Центральный южный университет и Хунаньский университет.

2. Обеспечениевысокого качества

① Компания Frist внедрила на ведущие предприятия автомобильной промышленности «расширенное планирование качества продукции» и пять инструментов APQP, PPAP, FMEA, MSA и SPC с целью предварительного планирования качества на этапе исследований и разработок изделия.

② В производственном процессе большое количество контрольно-измерительного оборудования, импортированного из США, Японии и Германии, оснащено для выполнения полной проверки производительности и функционирования изделияеще на этапе исследований и разработок с целью обеспечения гарантии качества перед началом производственного процесса.

3. Расширенные производственные возможности

Общая стоимость оборудования превышает 160 миллионов юаней, более 200 комплектов передового технологического оборудования, поставляемого на внутренний рынок и за рубеж; производственные мощности занимают лидирующие позиции в Китае. Годовой объем производства двигателей и редукторов составляет более 800 000 шт.

4. Быстрое обслуживание

Сеть предоставления услуг достигла 950 + в Китае, а средний объем поставок редуктора составил 20% на рынке Китая; более 20 дистрибьюторов на мировом рынке.

Складскиезапасы: собственная складская система и запасные детали на сумму более 200 миллионов юаней в наличии на складе для быстрой поставки различных видов изделий.

Срок поставки: 3-5 дней для стандартных изделий, около 15 дней для изделий, изготавливаемых по заказу.

Логистика: быстрая поставка ведущими отечественными поставщиками логистических услуг.

Постпродажное обслуживание: гарантия качества 1 год.

НАГРАДЫ КОМПАНИИ

- 2019 год Национальное высокотехнологичное предприятие
- 2020 год «Специализация и инновации» Ключевые малые и крупные предприятия, выдан Министерством промышленности и информационных технологий.
- 2020 год Хунаньский центр корпоративных технологий
- 2021 год Центр инноваций в области высокоточных редукторов г. Чанша
- 2021 год «Зеленая фабрика», провинция Хунань.
- Компания получила 94 официальных патента, в том числе 12 патентов на изобретения. Продукция прошла сертификацию 3C, CE, сертификацию специального оборудования и качества, воздействия на окружающую среду, сертификацию гигиены труда, реализации прав интеллектуальной собственности, интеграции и т. д.

Линейка изделий

Высокопроизводительный преобразователь частотысвекторнымуправлениемсерии WS600

Преобразователь серии WS600 представляет собой преобразователь частотысвекторнымуправлением общего назначения, характеризующийся надежной и стабильной работой, компактной структурой и простотой в использовании. Можно использовать в качестве привода асинхронного/синхронного двигателя икрутящего момента электродвигателя. Широко используется в станках с ЧПУ, при работе с кабелями, производстве бумаги, подъемных устройствах, вентиляторах, насосах, нефтехимической промышленности,с воздушным компрессором, с текстильным оборудованием, с оборудованием для изготовления пластмасс, деревообрабатывающим оборудованием, оборудованием для изготовления керамических изделий, оборудованием для обработки камня и в других отраслях промышленности.

Сервопривод серии CS

Сервопривод серии CS использует алгоритм высокоточной онлайн идентификации инерции; точность определения инерции составляет до +5%. В то же время сервопривод может автоматически устанавливать коэффициент усиления контура позиционирования, усиление контура скорости,интеграл контура скорости и постоянную времени крутящего момента для фильтра низких частот в соответствии со значением, установленным пользователем с целью автоматической настройкисервоусилителя,при этом используется наблюдатель опережающего тока иалгоритм прогнозирования тока. Высокопроизводительный серводвигатель, разработанный нашей компанией, позволяет сервосистеме достичь высокой пропускной способности контура.

CF 300 Промышленный потолочный вентилятор

Моноблочный промышленный вентилятор серии CF состоит из преобразователя частоты переменного тока, рукоятки включения питания, механизма регулирования скорости иЖК-дисплея. Преимущества: стабильныйпуск, тихая работа,компактный размер, простота в эксплуатации, энергосбережение. Автоматическиопределяется положение двигателя, стабильно работает во всем диапазоне скоростей,номинальный крутящий момент на низкой частоте 5 Гц. Совместим суправлением асинхронными и синхронными двигателями. Имеет большое количество дополнительных приспособлений.

Частотно-регулируемый электропривод серии CE для строительного лифта

Частотно-регулируемый электропривод серии CE представляет собой специальную модель, разработанную дляэлектронного управления строительным лифтом серии SC100/SC200. Системаобъединяет функции преобразователя частоты, блока торможения, блока логического управления, блока управления торможением и ограничителя грузоподъемности. Возможны три варианта монтажа: настенный, полувстраиваемый и полностью встраиваемый. Преимущества: комплексные функции, стабильность работы, изысканныйдизайн, удобство установки и обслуживания, а также комплексные решения для пользователей.

Привод серии CM для строительной техники

Низковольтные приводы серии CM используют новейшие технологиимагнитногокодирующего устройства, стандартногоэнкодераA/bи решающего устройства, что не толькоповышает бесперебойность и плавность хода техники, но и повышает надежность и диапазон применения системы двигателя,особенно в случаях, требующих высокой точности, например, при работеавтоматически управляемых транспортных средств, при осуществлении поступательных движений, при работе штабеллера и так далее.

ПРЕОБРАЗОВАТЕЛЬ

Высокопроизводительный преобразователь частоты с векторным управлением серии WS600

Преобразователь серии WS600 представляет собой преобразователь частотыс векторным управлением общего назначения с превосходными характеристиками, характеризующийся надежностью и стабильностью, компактной конструкцией и простотой использования. Его можно использовать в качестве привода асинхронного, синхронного и моментного двигателя. Широко используется в станках с ЧПУ, при работе с кабелями, производстве бумаги, подъемных устройствах, вентиляторах, насосах, нефтехимической промышленности,для воздушного компрессора, с текстильным оборудованием, с оборудованием для изготовления пластмасс, деревообрабатывающим оборудованием, оборудованием для изготовления керамических изделий, оборудованием для обработки камня и в других отраслях промышленности.

Функциональные характеристики

● 0,5 Гц 180 % вращающего момента при пуске (разомкнутый контур), 0 Гц 150 % вращающего момента при пуске (замкнутый контур).
● Дополнительные режимы управления: управление при переменной скорости, вектор потока при разомкнутой цепи, режим векторного управления PG.
● Несущая частота 1K~16K может автоматически регулироваться в соответствии с характеристиками нагрузки.
● ПЛК выполняет до 16 сегментов частотной логики при автоматическом управлении и четыре вида ускорения иторможенияна выбор.
● Функция «Экскаватор», автоматическое регулирование крутящего момента во время работы.
● Возможностьпереносить клавиатуру с помощью стандартного сетевого кабеля.
● Десять видов источников вспомогательной частоты осуществляют синтез вспомогательной частоты с точной настройкой частоты.
● Максимальная частота алгоритма управления ослаблением поля может вдвое превышать основную частотудвигателя.
● Функция управления статической характеристикой позволяет равномерно распределять нагрузку, когда несколько частотных преобразователей работают приодинаковой нагрузке.
● Точность управления скоростью; управление без обратной связи ≤ ± 0,5% (номинальная синхронная скорость). Замкнутый контур управления ≤ ± 0,2% (номинальная синхронная скорость).
● Встроенный протокол международного стандарта MODBUS позволяет пользователям использовать удаленную связь, обеспечивает 485 расширений интерфейса связи.
● Большие возможности одноплатного интерфейса, 7 обычных входов DI, 1 высокоскоростной вход DI, 2 релейных выхода, 1 выход с открытым коллектором, 2 аналоговых входа, 1 высокоскоростной импульсный выход.Различные интерфейсы расширения ввода-вывода являются опциональными и способны удовлетворитьпотребности большинства пользователей в качествевыходного интерфейса.
● Связь можно использовать для выполнения функций цифрового делителя частоты, каскадной передачирабочей частоты несколькимичастотными преобразователями, а также для повышения стабильности и точности.
● Оптимизирована аналоговая линейность; точность обнаружения аналогового входа составляет до 0,1%.
● Добавлена возможность монтажа в стене.
● Во всей серии используются вентиляторы постоянного тока и герметичные контакторы постоянного тока, которые более надежны и стабильны. Можно непосредственно использовать в системе аварийной защиты, с преобразователем постоянного тока и в других отраслях промышленности.
● Стандартная мощность тормозного блока увеличена с 15 кВт до 22 кВт, а диапазон увеличен с 18-30кВт до 30-93 кВт.

Обозначение

WS600 S - A 4T 4R0 G B 5R5 P B

Серия изделия

Не заполнено
Нет инфомации
S:синхронный двигатель

Не заполнено: Дизайн A
B: Дизайн B
C: Дизайн C

Напряжение:
2S: 1-фаза 110В
3S: 1-фаза 220В
3T: 3-фазы 220В
4T: 3-фазы 380В
7T: 3-фазы 690В

Модели:
G: универсальная
P: с лопастным насосом

Встроенное тормозное устройство:
B: встроенное тормозное устройство
Не заполнено: информации нет

Используемое обозначение мощности двигателя:
R75 1R5
....011 015.....

Технические характеристики высокопроизводительного преобразователя

Модель преобразования	Напряжение на входе (В)	Входящий ток (А)	Выходящий ток (А)	Подходящий двигатель (кВт)
WS600-3SR4G	1-Фаза 220В Диапазон: -15 ~20%	5.4	2.3	0.4
WS600-3SR75G		8.2	4.0	0.75
WS600-3S1R5G		14.0	7.0	1.5
WS600-3S2R2GB		23.0	9.6	2.2
WS600-3S4R0GB		32.0	17	4.0
WS600-3S5R5GB		45.0	25	5.5
WS600-4TR75GB	3-фазы 380В Диапазон: -15 ~20%	3.4	2.1	0.75
WS600-4T1R5GB/2R2PB		5.0/5.8	3.8/5.1	1.5/2.2
WS600-4T2R2GB/4R0PB		5.8/10.5	5.1/9.0	2.2/4.0
WS600-4T4R0GB/5R5PB		10.5/14.6	9.0/13.0	4.0/5.5
WS600-4T5R5GB/7R5PB		14.6/20.5	13.0/17.0	5.5/7.5
WS600-4T7R5GB/9R0PB		20.5/22.0	17.0/20.0	7.5/9.0
WS600-4T9R0GB/011PB		22.0/26.0	20.0/25.0	9.0/11.0
WS600-4T011GB/015PB		26.0/35.0	25.0/32.0	11.0/15.0
WS600-4T015GB/018PB		35.0/38.5	32.0/37.0	15.0/18.5
WS600-4T018GB/022PB		38.5/46.5	37.0/45.0	18.5/22.0
WS600-4T022GB/030PB		46.5/62.0	45.0/60.0	22.0/30.0
WS600-4T030G(B)/037P(B)		62.0/76.0	60.0/75.0	30.0/37.0
WS600-4T037G(B)/045P(B)		76.0/92.0	75.0/90.0	37.0/45.0
WS600-4T045G(B)/055P(B)		92.0/113.0	90.0/110.0	45.0/55.0
WS600-4T055G(B)/075P(B)		113.0/157.0	110.0/152.0	55.0/75.0
WS600-4T075G(B)/093P(B)		157.0/180.0	152.0/176.0	75.0/93.0
WS600-4T093G(B)/110P(B)		180.0/214.0	176.0/210.0	93.0/110.0
WS600-4T110G/132P		214.0/256.0	210.0/253.0	110.0/132.0
WS600-4T132G/160P		256.0/307.0	253.0/304.0	132.0/160.0
WS600-4T160G/185P		307.0/345.0	304.0/340.0	160.0/185.0
WS600-4T185G/200P		345.0/385.0	340.0/380.0	185.0/200.0
WS600-4T200G/220P		385.0/430.0	380.0/426.0	200.0/220.0
WS600-4T220G/250P		430.0/468.0	426.0/465.0	220.0/250.0
WS600-4T250G/280P		468.0/525.0	465.0/520.0	250.0/280.0
WS600-4T280G/315P		525.0/590.0	520.0/585.0	280.0/315.0
WS600-4T315G/355P		590.0/665.0	585.0/650.0	315.0/355.0
WS600-4T355G/400P		665.0/785.0	650.0/725.0	355.0/400.0
WS600-4T400G/450P		785.0/883.0	725.0/820.0	400.0/450.0
WS600-4T450G/500P		883.0/920.0	820.0/900.0	450.0/500.0
WS600-4T500G/550P		920.0/1020.0	900.0/1000.0	500.0/550.0
WS600-4T550G/630P		1020.0/1120.0	1000.0/1100.0	550.0/630.0
WS600-4T630G		1120.0	1100.0	630.0
WS600-4T710G		1315.0	1250	710.0
WS600-4T800G		1525.0	1450	800.0

Технические характеристики

Модель преобразования	Напряжение на входе (В)	Входящий ток (А)	Выходящий ток (А)	Подходящий двигатель (кВт)
WS600-7T011GB	660-690	15.6	15.0	11
WS600-7T015GB	660-690	21.0	20.0	15
WS600-7T018GB	660-690	26.0	24.0	18
WS600-7T022GB	660-690	32.0	28.0	22
WS600-7T030G(B)	660-690	42.0	38.0	30
WS600-7T037G(B)	660-690	49.5	47.0	37
WS600-7T045G(B)	660-690	58	55.0	45
WS600-7T055G(B)	660-690	70.0	65.0	55
WS600-7T075G(B)	660-690	90.0	86.0	75
WS600-7T093G(B)	660-690	105.0	100.0	93
WS600-7T110G	660-690	130.0	120.0	110
WS600-7T132G	660-690	170.0	150.0	132
WS600-7T160G	660-690	200.0	175.0	160
WS600-7T185G	660-690	208.0	198.0	185
WS600-7T200G	660-690	235.0	215.0	200
WS600-7T220G	660-690	247.0	245.0	220
WS600-7T250G	660-690	265.0	260.0	250
WS600-7T280G	660-690	305.0	299.0	280
WS600-7T315G	660-690	350.0	330.0	315
WS600-7T355G	660-690	382.0	374.0	355
WS600-7T400G	660-690	435.0	410.0	400
WS600-7T450G	660-690	490.0	465.0	450
WS600-7T500G	660-690	595.0	550.0	500
WS600-7T550G	660-690	605.0	600.0	550
WS600-7T630G	660-690	684.0	650.0	630
WS600-7T710G	660-690	768.5	730.0	710

Технические характеристики синхронного преобразователя с постоянным магнитом серии WS600S

Модель преобразования	Напряжение на входе (В)	Входящий ток (А)	Выходящий ток (А)	Подходящий двигатель (кВт)
WS600S-3SR4G	1-Фаза 220В Диапазон: -15 ~20%	5.4	2.3	0.4
WS600S-3SR75G		8.2	4.0	0.75
WS600S-3S1R5G		14.0	7.0	1.5
WS600S-3S2R2GB		23.0	9.6	2.2
WS600S-3S4R0GB		32.0	17	4.0
WS600S-3S5R5GB		45.0	25	5.5
WS600S-4TR75GB	3-фазы 380В Диапазон: -15 ~20%	3.4	2.1	0.75
WS600S-4T1R5GB/2R2PB		5.0/5.8	3.8/5.1	1.5/2.2
WS600S-4T2R2GB/4R0PB		5.8/10.5	5.1/9.0	2.2/4.0
WS600S-4T4R0GB/5R5PB		10.5/14.6	9.0/13.0	4.0/5.5
WS600S-4T5R5GB/7R5PB		14.6/20.5	13.0/17.0	5.5/7.5
WS600S-4T7R5GB/9R0PB		20.5/22.0	17.0/20.0	7.5/9.0
WS600S-4T9R0GB/011PB		22.0/26.0	20.0/25.0	9.0/11.0
WS600S-4T011GB/015PB		26.0/35.0	25.0/32.0	11.0/15.0
WS600S-4T015GB/018PB		35.0/38.5	32.0/37.0	15.0/18.5
WS600S-4T018GB/022PB		38.5/46.5	37.0/45.0	18.5/22.0
WS600S-4T022GB/030PB		46.5/62.0	45.0/60.0	22.0/30.0
WS600S-4T030G(B)/037P(B)		62.0/76.0	60.0/75.0	30.0/37.0
WS600S-4T037G(B)/045P(B)		76.0/92.0	75.0/90.0	37.0/45.0
WS600S-4T045G(B)/055P(B)		92.0/113.0	90.0/110.0	45.0/55.0
WS600S-4T055G(B)/075P(B)		113.0/157.0	110.0/152.0	55.0/75.0
WS600S-4T075G(B)/093P(B)		157.0/180.0	152.0/176.0	75.0/93.0
WS600S-4T093G(B)/110P(B)		180.0/214.0	176.0/210.0	93.0/110.0
WS600S-4T110G/132P		214.0/256.0	210.0/253.0	110.0/132.0
WS600S-4T132G/160P		256.0/307.0	253.0/304.0	132.0/160.0
WS600S-4T160G/185P		307.0/345.0	304.0/340.0	160.0/185.0
WS600S-4T185G/200P		345.0/385.0	340.0/380.0	185.0/200.0
WS600S-4T200G/220P		385.0/430.0	380.0/426.0	200.0/220.0
WS600S-4T220G/250P		430.0/468.0	426.0/465.0	220.0/250.0
WS600S-4T250G/280P		468.0/525.0	465.0/520.0	250.0/280.0
WS600S-4T280G/315P		525.0/590.0	520.0/585.0	280.0/315.0
WS600S-4T315G/355P		590.0/665.0	585.0/650.0	315.0/355.0
WS600S-4T355G/400P		665.0/785.0	650.0/725.0	355.0/400.0
WS600S-4T400G/450P		785.0/883.0	725.0/820.0	400.0/450.0
WS600S-4T450G/500P		883.0/920.0	820.0/900.0	450.0/500.0
WS600S-4T500G/550P		920.0/1020.0	900.0/1000.0	500.0/550.0
WS600S-4T550G/630P		1020.0/1120.0	1000.0/1100.0	550.0/630.0
WS600S-4T630G		1120.0	1100.0	630.0
WS600S-4T710G		1315.0	1250	710.0
WS600S-4T800G		1525.0	1450	800.0

Технические
характеристики

Модель преобразования	Напряжение на входе (В)	Входящий ток (А)	Выходящий ток (А)	Подходящий двигатель (кВт)
WS600S-7T011GB	660-690	15.6	15.0	11
WS600S-7T015GB	660-690	21.0	20.0	15
WS600S-7T018GB	660-690	26.0	24.0	18
WS600S-7T022GB	660-690	32.0	28.0	22
WS600S-7T030G(B)	660-690	42.0	38.0	30
WS600S-7T037G(B)	660-690	49.5	47.0	37
WS600S-7T045G(B)	660-690	58	55.0	45
WS600S-7T055G(B)	660-690	70.0	65.0	55
WS600S-7T075G(B)	660-690	90.0	86.0	75
WS600S-7T093G(B)	660-690	105.0	100.0	93
WS600S-7T110G	660-690	130.0	120.0	110
WS600S-7T132G	660-690	170.0	150.0	132
WS600S-7T160G	660-690	200.0	175.0	160
WS600S-7T185G	660-690	208.0	198.0	185
WS600S-7T200G	660-690	235.0	215.0	200
WS600S-7T220G	660-690	247.0	245.0	220
WS600S-7T250G	660-690	265.0	260.0	250
WS600S-7T280G	660-690	305.0	299.0	280
WS600S-7T315G	660-690	350.0	330.0	315
WS600S-7T355G	660-690	382.0	374.0	355
WS600S-7T400G	660-690	435.0	410.0	400
WS600S-7T450G	660-690	490.0	465.0	450
WS600S-7T500G	660-690	595.0	550.0	500
WS600S-7T550G	660-690	605.0	600.0	550
WS600S-7T630G	660-690	684.0	650.0	630
WS600S-7T710G	660-690	768.5	730.0	710

Внешние габариты и размер монтажного отверстия

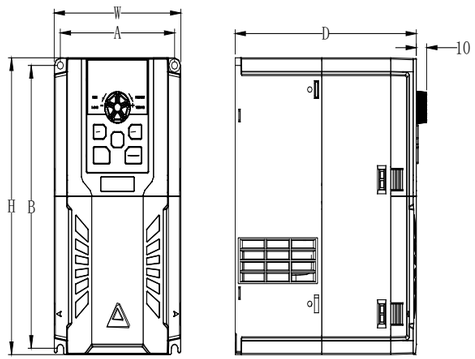

Внешние габариты и конструкция устройства мощностью менее 22 кВт

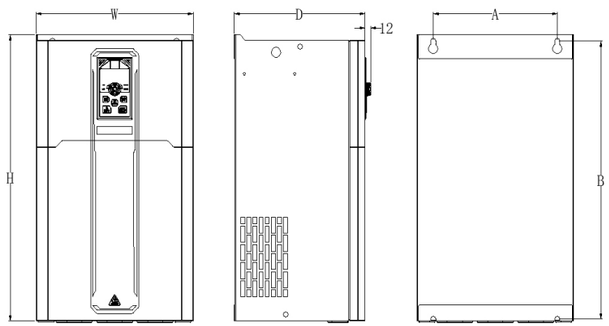

Внешние габариты и конструкция устройствамощностью30-132 кВт

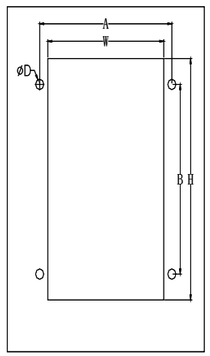

Преобразователь серии WS600/WS600S

Размер сквозного отверстия и размер монтажного отверстия (мощность менее 22 кВт)

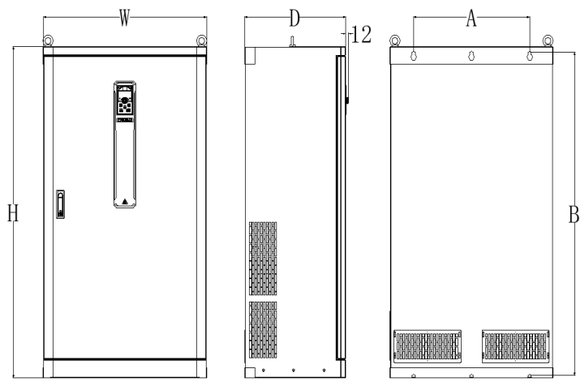

Внешние габариты и размер монтажного отверстия серии WS600/WS600S

Внешние габариты и размер монтажного отверстия

Модель преобразования	Монтажное отверстие		Размеры сквозного отверстия			Монтажное отверстие (мм)
	A (mm)	B (mm)	H (mm)	W(mm)	D (mm)	
WS600-3SR4G	76	156	165	86	140	Φ5
WS600-3SR75G						
WS600-3S1R5G						
WS600-B4TR75GB	76	156	165	86	140	Φ5
WS600-B4T1R5GB/2R2PB						
WS600-C4T2R2GB						
WS600-4T4R0GB/5R5PB	98	182	192	110	165	Φ5
WS600-4T5R5GB/7R5PB						
WS600-4T7R5GB/9R0PB	111	223	234	123	176	Φ6
WS600-4T9R0GB/011PB						
WS600-4T011GB/015PB	147	264	275	160	186	Φ6
WS600-4T015GB/018PB						
WS600-4T018GB/022PB	174	319	330	189	186	Φ6
WS600-4T022GB/030PB						
WS600-4T030G(B)/037P(B)	200	410	425	255	206	Φ7
WS600-4T037G(B)/045P(B)						
WS600-4T045G(B)/055P(B)	245	518	534	310	258	Φ10
WS600-4T055G(B)/075P(B)						
WS600-4T075G(B)/093P(B)	290	544	560	350	268	Φ10
WS600-4T093G(B)/110P(B)						
WS600-4T110G/132P	320	678	695	410	295	Φ10
WS600-4T132G/160P						
WS600-4T160G/185P	380	1025	1050	480	330	Φ10
WS600-4T185G/200P						
WS600-4T200G/220P						
WS600-4T220G/250P	500	1170	1200	590	365	Φ14
WS600-4T250G/280P						
WS600-4T280G/315IP						

Внешние габариты и размер монтажного отверстия (серияWS600/WS600S)

Модель преобразования	Монтажное отверстие		Размеры сквозного отверстия		Монтажное отверстие (мм)
	A (mm)	B (mm)	H (mm)	W (mm)	
WS600-4TR75GB	144	127	167	88	Φ5
WS600-4T1R5GB/2R2PB					
WS600-4T2R2GB					
WS600-4T4R0GB/5R5PB	129	144	194	112	Φ5
WS600-4T5R5GB/7R5PB					
WS600-4T7R5GB/9R0PB	142	196	236	125	Φ6
7WS600-4T9R0GB/011PB					
WS600-4T011GB/015PB	180	227	277	162	Φ6
WS600-4T015GB/018PB					
WS600-4T018GB/022PB	209	283	333	191	Φ6
WS600-4T022GB/030PB					
WS600-4T030G(B)/037P(B)	275	358	408	257	Φ7
WS600-4T037G(B)/045P(B)					
WS600-4T045G(B)/055P(B)	330	477	527	312	Φ9
WS600-4T055G(B)/075P(B)					
WS600-4T075G(B)/093P(B)	370	503	553	352	Φ9
WS600-4T093G(B)/110P(B)					

Размеры сквозного и монтажного отверстия преобразователя серии WS600/WS600S (мощностьменее 22кВт)

Схема подключения

Тормозной резистор

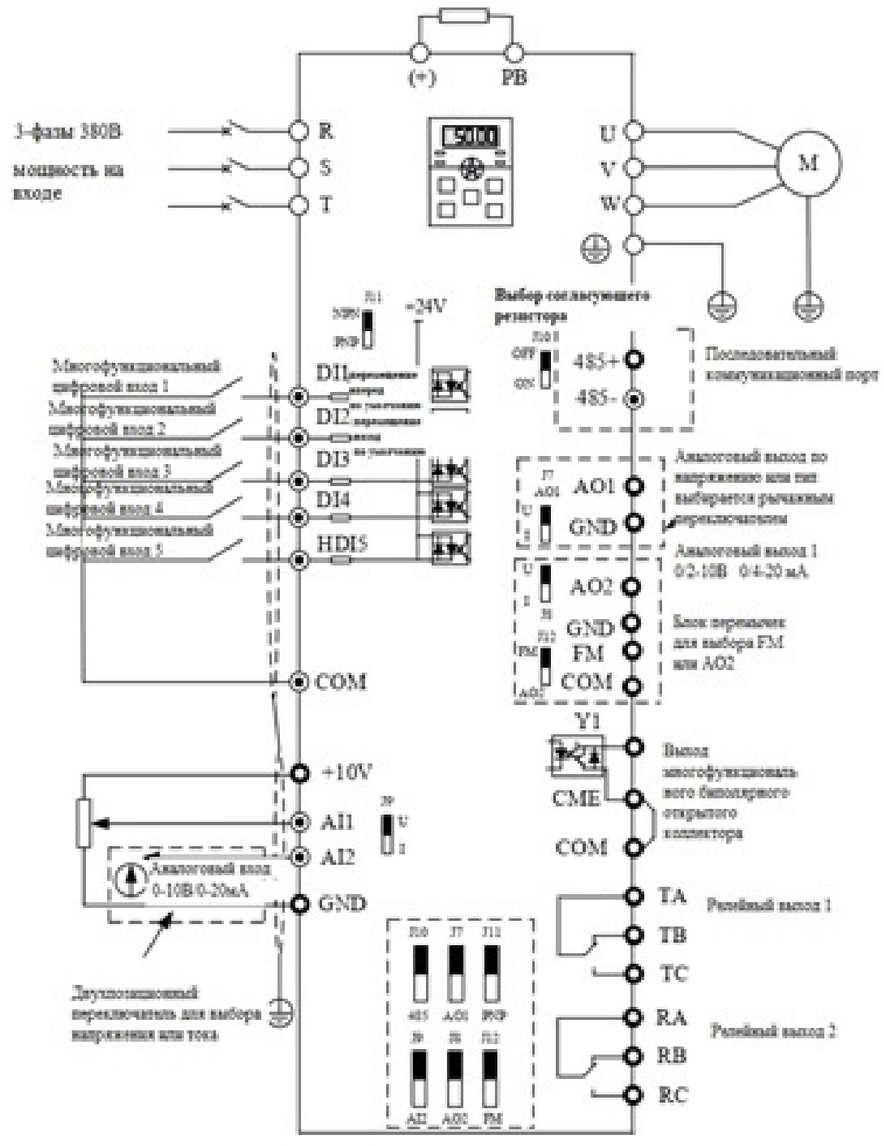

3-фазный преобразователь мощностью менее 2.2 кВт

GND	A01	485-	DI1	DI2	DI3	DI4	HDI5	+24V	RA	RB	RC
+10V	AI1	AI2	485+	CME	COM	Y1	A02 / FM	COM	TA	TB	TC

Клеммная коробка цепи управления (мощность менее 2.2 кВт, 3 фазы 380В)

Схема подключения

Тормозной резистор

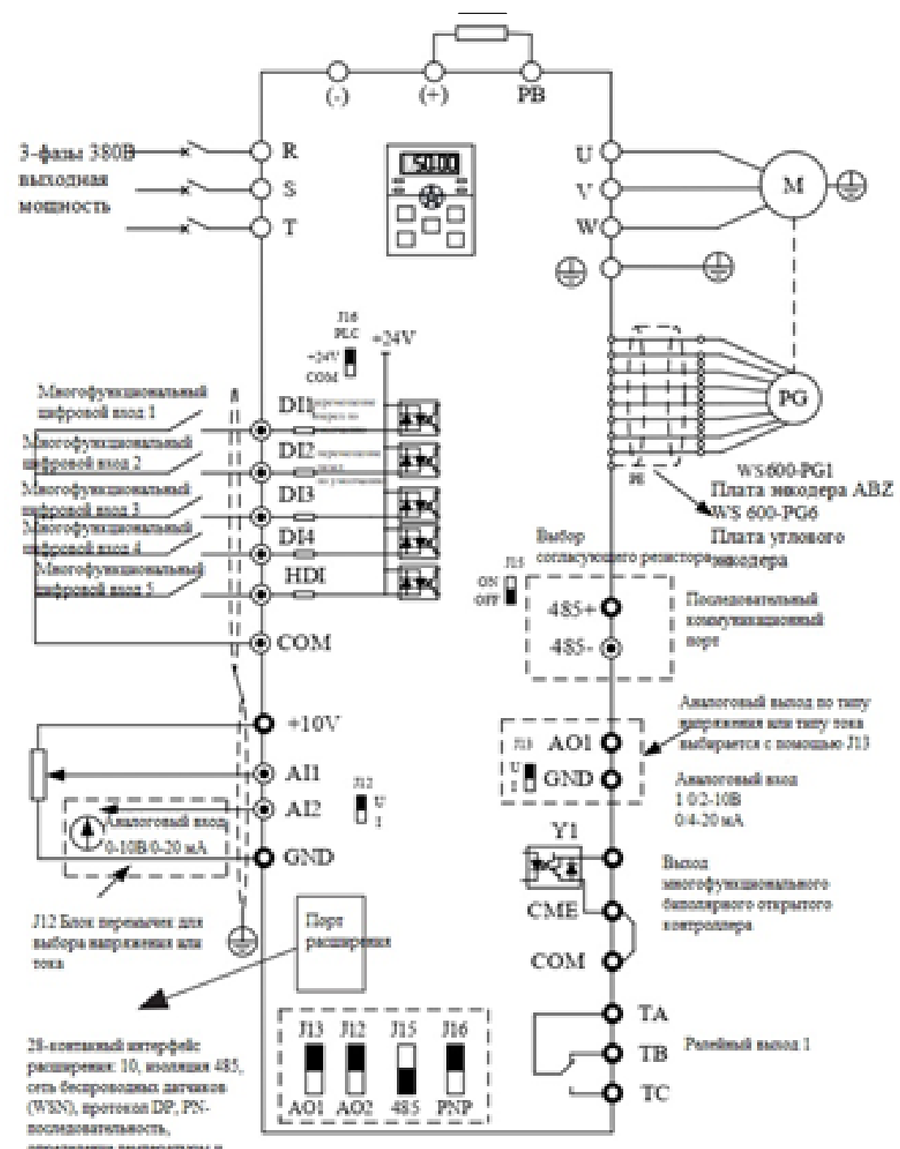

4T/7T - 3-фазный преобразователь мощностью более 4.0 кВт

+10V	AI1	AI2	DI1	DI2	DI3	DI4	HDI	T/A	T/B	T/C
GND	GND	A01	485+	485-	CME	COM	Y1	FM	COM	+24V

Клеммная коробка цепи управления (мощность4.0 кВт и более, 3 фазы 380В/660В)

Схема подключения

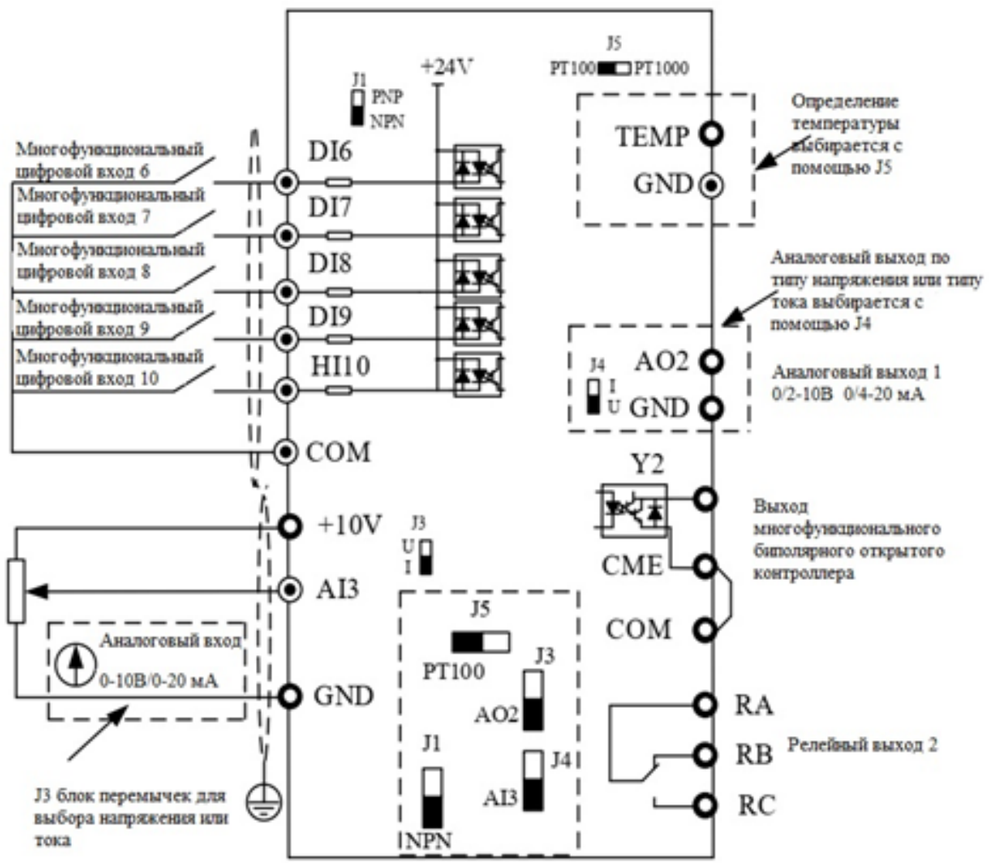

Расширение интерфейса для мощности 4.0 кВт и более

RA	RB	RC	COM	DI6	DI7	DI8
GND	TEMP	AI3	A02	DI9	DI10	Y2

Клеммная коробка цепи управления (мощность 4.0 кВт и более, 3 фазы 380В/660В)

Описание выходов

Тип	Обозначение выхода	Наименование	Описание функции и тех. хар-ки выхода
Аналоговый	10V	Исходный уровень мощности	+10В, макс.допустимый выходной ток 100мА
	AI1	Аналоговый вход 1	Диапазон входного напряжения: 0 ~ 10В (входное сопротивление: 30 кОм) Диапазон входного тока: 0 ~ 20 мА (входное сопротивление: 500 Ом).
	AI2	Аналоговый вход 2	Диапазон входного напряжения: 0 ~ 10В (входное сопротивление: 30 кОм) Диапазон входного тока: 0 ~ 20 мА (входное сопротивление: 500 Ом)
	AO1	Аналоговый выход 1	Выходное напряжение/токовый сигнал: 0 ~ 10В/0 ~ 20мА
	AO2	Аналоговый выход 2-расширенный	Выходное напряжение/токовый сигнал: 0 ~ 10В/0 ~ 20мА
	GND	Заземление для аналоговой части при исходном уровне мощности	
Разъем цифрового входа/выхода	P24	Источник питания +24В	+24В Питание цифрового входа, макс.допустимый выходной ток 200 мА
	COM	Общее заземление для цифровой части	Изолирован от земли
	CME	Внешнее общее заземление для цифровой части или интерфейса электропитания	Земля цифрового выхода CME и земля цифрового входа COM внутренне изолирован CME и COM перед отправкой с завода замкнуты накоротко
	DI1-DI4	Цифровой вход	1. Внутреннее сопротивление: 3,3 кОм 2. Входное напряжение 12 ~ 30 В. 3. Разъем представляет собой двунаправленный входной терминал и поддерживает соединения NPN и PNP 4. Макс.входная частота: 1 кГц 5. Все клеммы являются программируемыми цифровыми входами, пользователь может определить функцию вывода с помощью функционального кода
	DI6-DI10	Цифровой вход с расширением	
	HDI	Высокочастотный импульсный вход	Высокочастотный импульсный входной канал HDI 50 кГц Макс.входная частота: 50 кГц
	YI	Цифровой выход	Изоляция оптопары, биполярный выход открытого коллектора. Диапазон выходного напряжения: 0-24 В Диапазон выходного тока: 0-50 мА. Примечание: Y1 по умолчанию +24 В, не управляется от внешнего источника питания
	FM (опционально Y2)	Высокочастотный импульсный выход	Программируемый выход, нагрузочная способность контакта: 250В переменного тока/3 А или 30В пост. тока/1 А TA-TB: нормально закрытый контакт, TA-TC: нормально открытый контакт
Разъем релейного выхода	TA/TB/TC	Выход релейного контакта	Программируемый выход, нагрузочная способность контакта: 250В переменного тока/3 А или 30В пост. тока/1 А TA-TB: нормально замкнутый контакт, TA-TC: нормально разомкнутый контакт
	RA/RB/RC	Релейный выход с расширением	Программируемый выход, нагрузочная способность: 250В переменного тока/3 А или 30В пост. тока/1 А RA-RB: нормально замкнутый контакт, RA-RC: нормально разомкнутый контакт
Терминал связи	485+/485-	Интерфейс связи	Связь RS485/MODBUS
Температура	TEMP/GND	Расширение для определения температуры	TC, датчик температуры KTY и другие датчики температуры двигателя

СЕРВОПРИВОДЫ

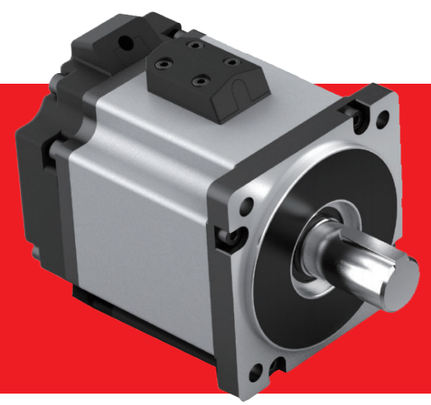

Серводвигатель серии CS

Серводвигатели предназначены для использования в неблагоприятных условиях, адаптации к таким условиям в производственном процессе в различных отраслях промышленности. Обеспечивает надежную работу в условиях экстремальных температур.

Серводвигатель серии CS

Сервопривод производства компании Wanshsin - это превосходные решения для клиентов, быстрая доставка, конкурентоспособная цена и индивидуальный подход.

CSPM - 2-6-40-M-30-C6-1

Наименование изделия:
серия CSPM
синхронный двигатель с постоянным магнитом

Уровень напряжения:
2 класс напряжения
220В

Фланец
4/6/8/11/13
40/60/80/110/130
Мощность двигателя

Устройство
1 установоч. паз сальник без тормоза
2 установоч. паз сальник с тормозом

Номинальная скорость10 1000 об/мин
15 1500 об/мин
20 2000 об/мин
30 3000 об/мин

Тип энкодера
C2 17-битный одноканальный оптический энкодер
C4 23-битный энкодер
C6 17-битный одноканальный энкодер

Инерция двигателя
S инерция
M инерция
H инерция
E инерция

CSSE - B-2-100

Наименование изделия:
синхронный двигатель серии CSSE

Форма коробки:
привод класса B
привод класса C
привод класса D

Макс. выходной ток
075 макс. выходной ток 7.5A
100 макс. выходной ток10A
200 макс. выходной ток 20A
300 макс. выходной ток 30A
500 макс. выходной ток 50A

Класс напряжения
2 1-фаза/ 3-фазы 220В
4 3-фазы 380В

Функциональные и технические характеристики

Команда центра исследований и разработок компании Wanshsin (г. Шэньчжэнь) после многолетних исследований разработала высокопроизводительный сервопривод с высокопрецизионным управлением и высокой скоростью отклика. В приводе используется высокоточная онлайн- идентификация инерции, точность идентификации инерции составляет до +/- 5%, при этом возможна установка в соответствии с числовым автоматическим контуром положения пользователя, усилением контура скорости, интегралом усиления контура скорости, времени фильтра нижних частот с постоянным крутящим моментом, что позволяет осуществлять автоматическую регулировку сервоусилителя. Кроме того, расширенный наблюдатель тока и алгоритм прогнозирования тока в сочетании с высокопроизводительным сервоприводом, разработанным нашей компанией, обеспечивает высокую пропускную способность контура.

Простая настройка параметров, отсутствие необходимости устанавливать коэффициент усиления положения контура и скорости контура.Для точной настройки автоматического усиления в реальном времени требуется параметр Pr003.

Подходит для 23-битных одно-/многооборотных энкодеров, точность положения до 0,15 секунды дуги.

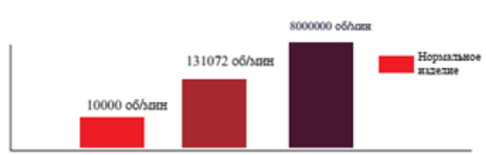

Уникальная функция автоматического подавления вибрация в реальном времени автоматически подавляет вибрацию без ввода частоты вибрации.

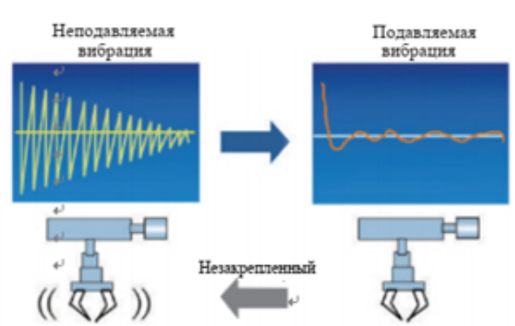

Технические характеристики привода

Основные технические характеристики	Входное напряжение 220В	Главная цепь питания	1 фаза 220В -15%~+10В) 50/60Гц
			3 фазы 220В (-15%~+10В) 50/60Гц
		Управляемая цепь	1 фаза 220В (-15%~+10В) 50/60Гц
	Внешние условия	Температура	Темп. воздуха: 0℃ ~55℃ (без конденсата) Температура хранения: -20℃ ~65℃ (макс. температура:80℃ 72 часа)
		Влажность	При использовании или хранении ниже 90% относ. влажности воздуха (без конденсата)
		Высота	Ниже 1000 м
		Вибрация	Менее 5.88m/c², 10~60Гц (запрещается использовать непрерывно при резонансной частоте)
	Режим управления		Синусоидальный привод IGBTPWM
	Энкодер		17-битный однооборотныйабсолютный энкодер(131072 распознаваемость) 17-битныймногооборотный абсолютный энкодер(131072 распознаваемость) 20-битный инкрементный энкодер
	Контрольный сигнал	Вход	Универсальный с 7 входами Функция общего входа выбирается в соответствии с параметрами
		Выход	Универсальный с 5 входами Функция общего входа выбирается в соответствии с параметрами
	Аналоговый сигнал	Вход	Универсальный вход: 12-битный аналогово-цифровой вход (3 сигнала) Аналоговый вход особого типа: 1. 16-битный аналогово-цифровой вход (1 сигнал) 2.12-битный аналогово-цифровой вход (2 сигнала)
		Выход	3 Выход 1. Выход аналогового монитора (2 сигнала) 2. Выход цифрового монитора (1 сигнал)
	Импульсный сигнал	Вход	Вход: блок преобразования сигналов в оптической линии передачи данных
		Выход	4 Выход: 1. Выход линейногопривода (3 пары) 2. Выход открытого коллектора (1 сигнал)
	Функция связи	RS485	1: N связь до 31 оси
	Передняя панель		1. 5 клавиш 2. 6 цифровых светодиодов
	Сопротивление регенеративному разряду		Блок типа B: без встроенного сопротивления регенеративному разряду (только внешнее) Сопротивление регенеративному разряду Блок типа C-E: встроенное сопротивление регенеративному разряду (возможно внешнее)
	Режим управления		В зависимости от параметров можно выбрать следующие шесть режимов: 1. управление положением; 2. контроль скорости; 3. контроль крутящего момента; 4. контроль положения/скорости; 5. контроль положения/крутящего момента; 6. контроль скорости/крутящего момента.

Стандартная монтажная схема

Подключение двигателя с 6 контактами

1. Подключение двигателя

Схема электрических соединений	Устройство	Описание			
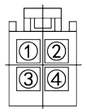	Обозначение	1	2	3	4
	Применение	U фаза	V фаза	W фаза	FG
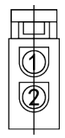	Обозначение	1	2		
	Применение	Тормоз	Тормоз		

2.Схема подключения кабеля энкодера

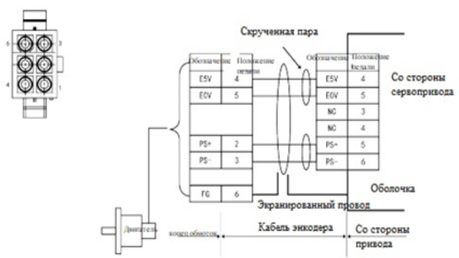

Последовательность подключения цифрового авиационного разъёма двигателя

1. Подключение двигателя

Схема электрических соединений	Устройство	Описание					
	Обозначение	1	2	3	4	5	6
	Применение	FG	U фаза	W фаза	V фаза		

2. Схема подключения кабеля энкодера

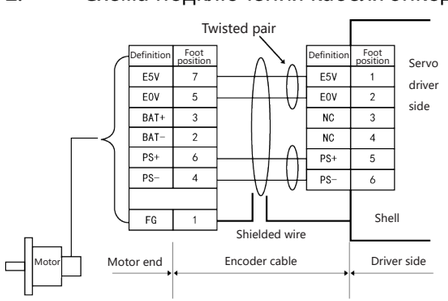

Подключение двигателя с 9 контактами

1. Подключение двигателя

Terminal Diagram	Project	Description			
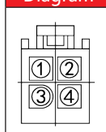	Обозначение	1	2	3	4
	Применение	U фаза	W фаза	V фаза	FG
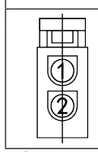	Обозначение	1	2		
	Применение	Тормоз	Тормоз		

2.Схема подключения кабеля энкодера
Схема подключения авиационного разъема двигателя (буквенное обозначение)

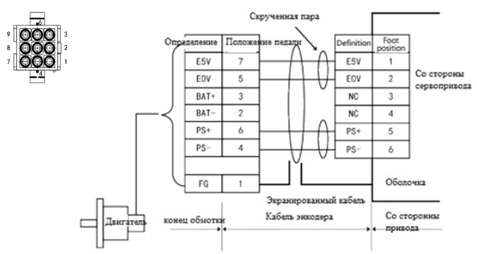

Схема подключения авиационного разъема двигателя (буквенное обозначение)

1. Подключение силовой цепи двигателя

Terminal Diagram	Project	Description					
	Обозначение	A	B	C	D		
	Применение	U фаза	V фаза	W фаза	Земля		
	Обозначение	F	I	B	D/E	H	G
	Применение	U фаза	V фаза	W фаза	Земля	Тормоз	Тормоз

2. Схема подключения кабеля энкодера

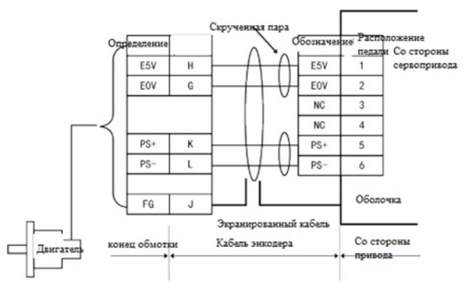

Стандартная монтажная схема

Обозначение системы интерфейса управления X4 (вид со стороны пайки ПП)

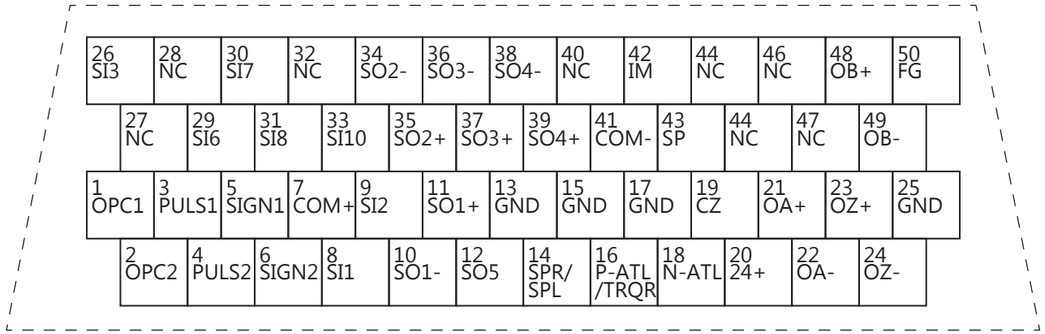

Примечание:
1. При подключении к главному компьютеру обязательно проверьте назначение контакта и его использование, а также серийный номер контакта.Если подключена неправильная линия, это может привести к повреждению привода и двигателя, а также может привести к повреждению сервопривода.
2. Не подсоединяйте провод с маркировкой NC.

Пример подключения ввода/вывода

Номер вывода	Сообщение	Классификация	Режим управления	Описание
1	OPC1	ввод	положение	ввод команды общий вывод 1
2	OPC2	ввод	положение	ввод команды общий вывод 2
3	PULS1	ввод	положение	вход командного импульса, вывод 1
4	PULS2	ввод	положение	вход командного импульса, вывод 2
5	SIGN1	ввод	положение	ввод прямой команды, вывод 1
6	SIGN2	ввод	положение	ввод прямой команды, вывод 1
7	COM+	питание	все	источник питания +24В
8	NOT	ввод	все	ввод сигнала на запрет вращения привода в обратном направлении
9	POT	ввод	все	ввод сигнала на запрет вращения привода в прямом направлении
10	BRKOFF-	ввод	все	запрет на внешний тормоз
11	BRKOFF+	ввод	все	разрешение на внешний тормоз
12	ZSP	ввод	все	выход сигнала на определение нулевой скорости
13	GND	питание	все	сигнал заземления
14	SPR	ввод	крутящий момент	команда на скорость
	TRQR		крутящий момент	команда на создание крутящего момента
	SPL		крутящий момент	ограничение скорости
15	GND	питание	все	сигнал заземления
16	P-ATL/TRQR	ввод	все	ограничение крутящего момента при прямом вращении
17	GND	питание	все	сигнал заземления
18	N-ATL	ввод	все	ограничение крутящего момента при обратном вращении
19	CZ	вывод	все	вывод z-фазного коллектора
20	24V+	ввод	все	внешний источник питания
21	OA+	вывод	все	обратная связь по a-фазе (прямое вращение)
22	OA-	вывод	все	обратная связь по a-фазе (обратное вращение)
23	OZ+	вывод	все	обратная связь по z-фазе (прямое вращение)
24	OZ-	вывод	все	обратная связь по z-фазе (обратное вращение)
25	GND	питание	все	сигнал заземления
26	VS-SEL1/	ввод	положение	переключатель контроля вибрации
	ZEROSPD		скорость/ крутящий момент	ЗК без смещения (прямое вращение)

Расположение штыревых разъемов ввода/вывода

Номер вывода	Сообщение	Классификация	Режим управления	Описание
27	NC			
28	NC			
29	SRV-ON	ввод	все	Сервопривод вкл.
30	CL	ввод	положение	Сброс отклонения счетчика
	INTSPD2		скорость	Внешняя команда на скорость 2
31	A-CLR	ввод	все	Сброс аварийного сигнала
32	NC			
33	INH	ввод	положение	Запрет на подачу команды импульсного сигнала
	INTSPD1		скорость	Внешняя команда на скорость 1
34	S-RDY-	вывод	все	Вращение сервопривода в обратном направлении
35	S-RDY+	вывод	все	Вращение сервопривода в прямом направлении
36	ALM-	вывод	все	Аварийный сигнал сервопривода при обратном вращении
37	ALM+	вывод	все	Аварийный сигнал сервопривода при прямом вращении
38	INP-	вывод	положение	Завершение позиционирования
	AT-SPEED-		скорость	Достижение требуемой скорости
39	INP+	вывод	положение	Завершение позиционирования
	AT-SPEED+		скорость	Достижение требуемой скорости
40	NC			
41	COM-	питание	все	Отрицательный вывод цепи питания
42	IM	вывод	все	Выход крутящего момента
43	SP	вывод	все	Выход скорости
44	NC			
45	NC			
46	NC			
47	NC			
48	OB+	вывод	все	Обратная связь по B-фазе при прямом вращении
49	OB-	вывод	все	Обратная связь по B-фазе при обратном вращении
50	FG	питание	все	Сигнал заземления

Стандартная монтажная схема

Пример подключения ввода/вывода Режим положения

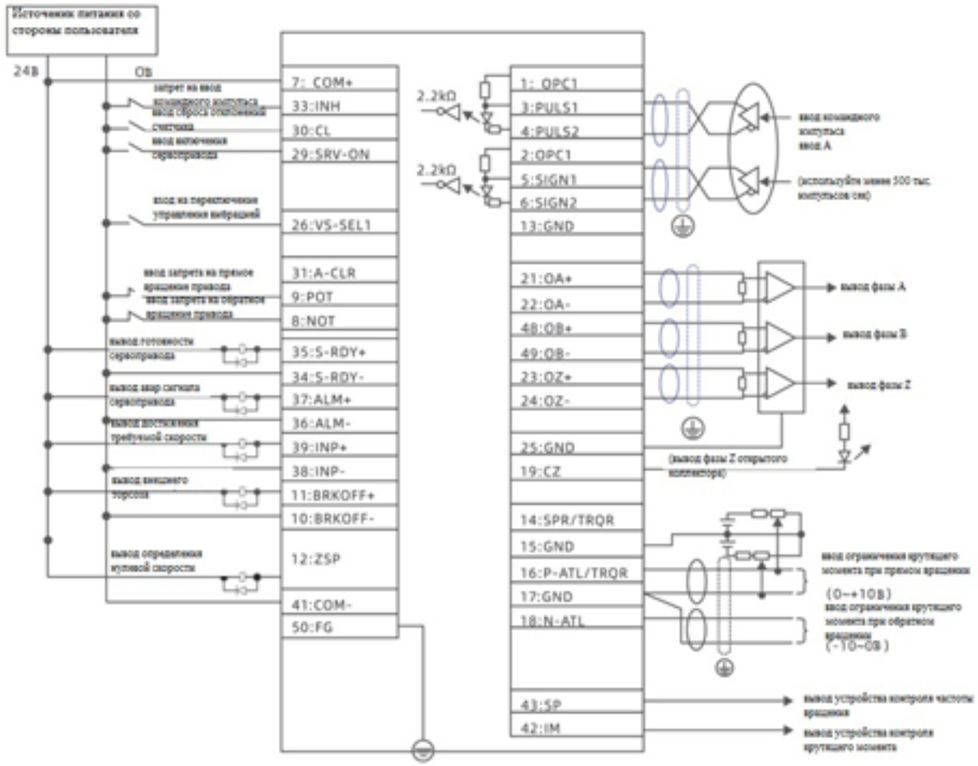

Настройки основных параметров в режиме управления положением

№ параметра	Наименование	Диапазон настройки	Значение параметров	Отключено ли питание и повторный пуск
Pr_001	Выбор режима управления	0: управление положением	0	да
Pr_005	Инструкция по выбору импульсного входного сигнала	0: вход оптопары 1: не определено	0	Да
Pr_006	Инструкция по выбору направления импульса	0-1	0	Да
Pr_007	Инструкция выбора формы импульса	0/2: ортогональный импульс;1:сдвоеный импульс; 3: импульс в «+»направлении	1	Да
Pr_008	Количество командных импульсов за оборот	1~1048576(импульс)	10000	Да
Pr_009	1-я инструкция по делению и умножению на числитель	0~2^30	0	Нет
Pr_010	Инструкция по умножению на знаменатель	0~2^30	10000	Нет
Pr_011	Количество выходных импульсов за оборот	0~2^30	2500	Нет
Pr_503	Деление импульсного выхода	0~262144	0	Да
Pr_002	Автоматическая регулировка усиления в реальном времени	0 ~ 6 (0: отключить автоматическое усиление)	1	Нет
Pr_003	Автоматический выбор усиления	0~31	13	Нет
Pr_004	Отношение моментов инерции	0~10000(%)	250	Нет
Pr_100	Усиление контура в положении 1	0~30000(0.1s)	480	Нет
Pr_101	Усиление контура скорости 1	1~32767(0.1Hz)	270	Да
Pr_102	Постоянная времени контурного интеграла скорости 1	1~10000(0.1ms)	210	Нет

Стандартная монтажная схема

Пример подключения ввода/вывода Режим скорости

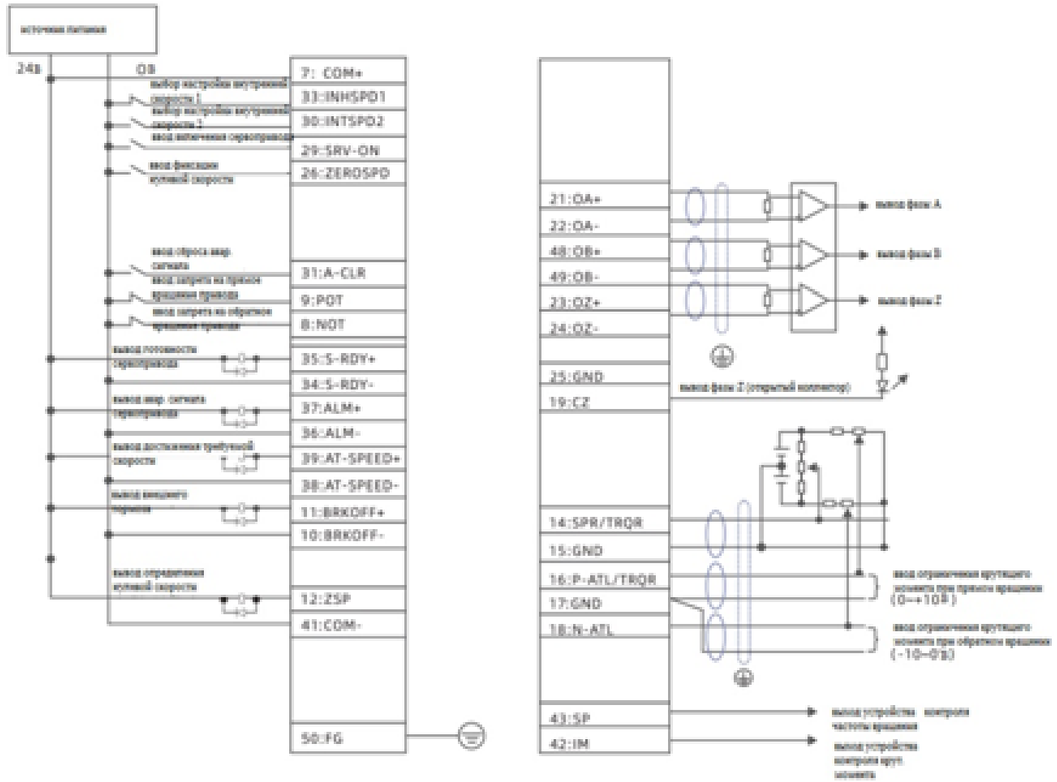

Настройки основных параметров в режиме управления положением

№ параметра	Наименование	Диапазон настройки	Значение параметров	Отключено ли питание и повторный пуск
Pr_001	Выбор режима управления	0: контроль скорости	0	Да
Pr_300	Переключатель скорости (внешняя/внутренняя)	0~3(0: команда имитации)	0	Нет
Pr_301	Выбор направления заданной скорости	0~1	0	Нет
Pr_302	Ввод команды скорости	10~2000 (об/мин/1В)	500	Нет
Pr_303	Ввод команды скорости при обратном перемещении	0~1	1	Нет
Pr_304	Установка скорости Скорость 1	-2000~2000(rpm)	0	Нет
Pr_311	Установка скорости Скорость 8	-2000~2000(rpm)	0	Да
Pr_312	Настройка времени ускорения	0–10000 (мс/1000 об/мин)	0	Нет
Pr_313	Установка времени торможения	0–10000 (мс/1000 об/мин)	0	Нет
Pr_315	Выбор функции коробки нулевой скорости	0~3	0	Нет
Pr_316	Уровень нулевой скорости	10 ~ 2000 (об / мин)	10	Нет
Pr_002	Автоматическая регулировка усиления в реальном времени	0 ~ 610: отключить автоматическое усиление)	1	Нет
Pr_003	Автоматический выбор усиления	0~31	13	Нет
Pr_004	Отношение моментов инерции	0~10000	250	Нет
Pr_001	Усиление контура скорости 1	1~32767(0,1Гц)	270	Нет
Pr_002	Постоянная времени контурного интеграла скорости 1	1~10000(0,1мс)	210	Нет

Габариты привода

Установочные размеры блока типа B

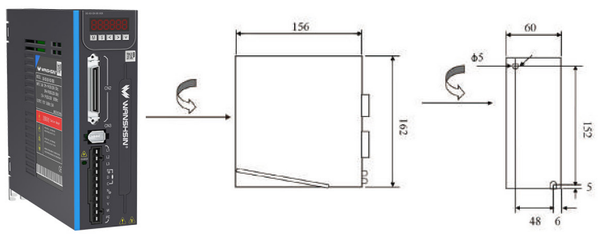

Установочные размеры блока типа C

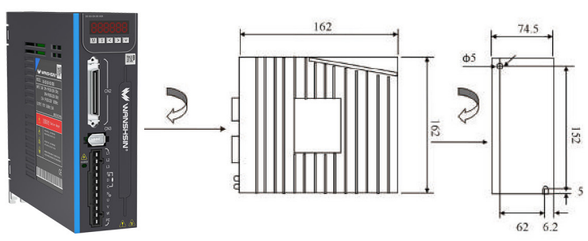

Установочные размеры блока типа D

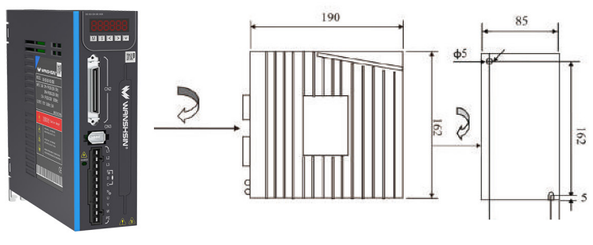

Параметры двигателя и совместимая модель привода

Серводвигатель мощностью 100Вт, 200 Вт, 400 Вт, 750 Вт

Модель двигателя		Ед. измерения	L24-10S30A*	L26-20M30A*	L26-40M30A*	L28-75M30A*
Совместимый привод		-	SFB2-075	SFB2-075	SFB2-100	SFC2-200
Номинальное напряжение			AC220	AC220	AC220	AC220
Номинальное выходное значение		W	100	200	400	750
Номинальный крутящий момент		N.m	0.32	0.64	1.27	2.4
Макс. мгновенный крутящий момент		N.m	0.96	1.92	3.82	7.17
Номинальный ток		A	1.2	1.3	2.65	4
Номинальная скорость		rpm	3000	3000	3000	3000
Макс. скорость		rpm	5000	5000	5000	4500
Инерция ротора	без тормоза	$\times 10^{-4}$Kg*m2	0.031	0.2	0.31	0.82
	с тормозом		0.035	0.23	0.34	0.85
Тип энкодера		-	Абсолютное значение для 17-битногоэнкодера (однооборотный) / Абсолютное значение для 17-битногоэнкодера (мнгогооборотный)/ 20-битный инкрементный энкодер			

Среднеинерционный серводвигатель мощностью 1,2кВт, 1,8 кВт, 1,0кВт, 1,5 кВт, 2,0кВт

Модель двигателя		Ед. измерения	L211-120M30A*	L211-180M30A*	L213-100M20A*	L213-150M20A*	L213-200M20A*
Совместимый привод		-	SFB2-200	SFB2-300	SFB2-300	SFD2-500	SFD2-500
Номинальное напряжение			AC220	AC220	AC220	AC220	AC220
Номинальное выходное значение		W	1200	1800	1000	1500	2000
Номинальный крутящий момент		N.m	4	6	4.78	7.17	9.55
Макс. мгновенный крутящий момент		N.m	12	18	14.3	21.5	28.7
Номинальный ток		A	4.0	6.7	5.6	7.2	10.2
Номинальная скорость		rpm	3000	3000	2000	2000	2000
Макс. скорость		rpm	3500	3500	3000	3000	3000
Инерция ротора	без тормоза	$\times 10^{-4}$Kg*m2	5.4	6.3	6.1	7.2	10.2
	с тормозом		5.7	6.6	6.4	7.9	10.7
Тип энкодера		-	Абсолютное значение для 17-битногоэнкодера (однооборотный) / Абсолютное значение для 17-битногоэнкодера (мнгогооборотный)/ 20-битный инкрементный энкодер				

Серводвигатель мощностью 1,0 кВт, 1,5 кВт, 3 кВт, 4,5 кВт, 5,5 кВт, 7,5 кВт (380 В)

Модель двигателя		Ед. измерения	L213-100M25A*	L213-150M25A*	L418-300M15A*	L418-450M15A*	L418-550M15A*	L418-750M15A*
Совместимый привод		-	SFD2-200	SFD2-300	SFE4-370	SFE4-550	SFE4-550	SFE4-900
Номинальное напряжение			AC220	AC220	AC380	AC380	AC380	AC380
Номинальное выходное значение		W	1000	1500	3000	4500	5500	7500
Номинальный крутящий момент		N.m	4	6	4.78	7.16	5.39	8.34
Макс. мгновенный крутящий момент		N.m	12	18	14.3	21.5	13.8	23.3
Номинальный ток		A	4	6	7.5	10	12	20
Номинальная скорость		rpm	2500	2500	1500	1500	1500	1500
Макс. скорость		rpm	3000	3000	2000	2000	2000	2000
Инерция ротора	без тормоза	$\times 10^{-4}$Kg*m2	10.6	12.6	70.0	96.4	122.5	167.2
	с тормозом		11.1	13.1	75.1	101.4	127.5	182.2
Тип энкодера		-	Абсолютное значение для 17-битногоэнкодера (однооборотный) / Абсолютное значение для 17-битногоэнкодера (мнгогооборотный)/ 20-битный инкрементный энкодер					

Строительный лифт

Преобразователь частоты серии CE100для строительного лифта

Преобразователь частоты серии CE100 - специальная модель,разработанная для электронного управления строительным лифтом. Система объединяет функции преобразователя частоты, беспроводного видеонаблюдения, беспроводной голосовой связи, беспроводного дистанционного управления, логического блока управления, блока управления тормозом и ограничителя грузоподъемности. Возможны три способаустановки: настенный, полувстраиваемыйи полностью встраиваемый. К преимуществам преобразователя относятсямногофункциональность, стабильная работа, изящный дизайн, удобство установки и обслуживания.Преобразователь предоставляет клиентам набор высокопроизводительных и комплексных решений.

Функции и рабочие характеристики

● Беспроводное видеонаблюдение: впервые в отрасли используется камера типа «рыбий глаз», благодаря которой в кабине лифта отсутствует мертвая зона;

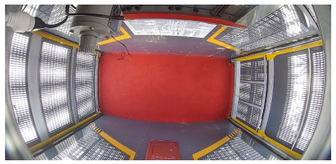

● беспроводноеголосовоеустройство: видеонаблюдение имеет функцию голосового общения, что позволяет оператору осуществлять работу в режиме реального времени, облегчает связь с рабочими на местах и повышает эффективность работы лифта;
● функция автоматического выравнивания: автоматический пуск в нужном положении после ввода номера соответствующего этажа, что сокращает вовлеченность оператора в работу. Точность выравнивания положениясоставляет ≤ 5 мм;
● функция управления устройства вызова на этаже: после выполнения условий работы лифта нажмите кнопку вызова на соответствующем этаже, лифт автоматически переместится на этот этаж. Закройте дверь после того, как рабочий занесет все необходимые материалы, и нажмите кнопку вызова на своем этаже, после чего лифт автоматически переместится на 1-й этаж.

Привод

Электрощит

Переносной пульт управления

Полная комплектация системы

Параметры изделия

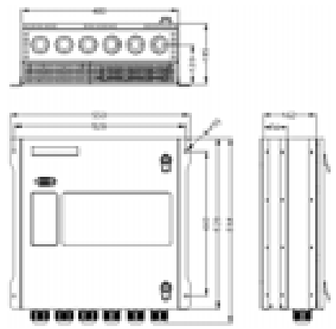

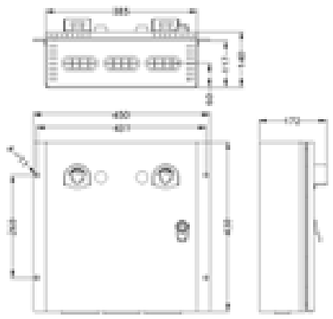

Размеры электрощита

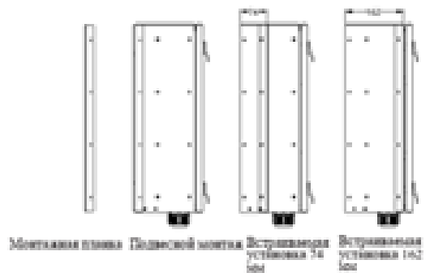

Размеры привода

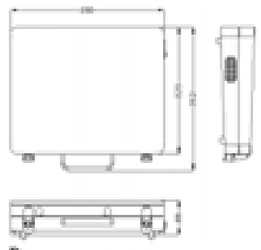

Размеры переносного пульта управления

Строительный лифт

Преобразователь частоты серии CE200для строительного лифта двойного назначения

Преобразователь частотысерии CE200 представляет собой специальное оборудование, разработанное для электрического управления строительными лифтами. Система объединяет функции преобразователя частоты, блока торможения, блока логического управления, блока управления тормозом и ограничителя грузоподъемности. Возможны три способа установки: настенный, полувстраиваемый и полностью встраиваемый. К преимуществам преобразователя относятся многофункциональность, стабильная работа, изящный дизайн, удобство установки и обслуживания.

Функции и рабочие характеристики

● Дисплей двери: рабочая частота и информация о нагрузке отображаются на двери в режиме реального времени, пределы положения, на вход и выход тормоза указывают отдельные световые индикаторы;

● голосовая функция: трансляция голосовых сообщений с отдельной голосовой подсказкой для распространенных неисправностей вместе синформацией на дисплее, значительно повышает эффективность диагностики неисправностей;

● защита тормозного сопротивления от короткого замыкания: встроенный тормозной блок имеет функцию защиты от короткого замыкания;

● функция защиты от короткого замыкания тормозной катушки: мониторинг значения тока тормозной катушки в режиме реального времени.Вслучае нештатной ситуации для защиты тормозной катушки и внутренних устройств вход сразу же отключается;

● различные способы установки: настенный, полувстраиваемый и полностью встраиваемый;

● функция предварительной авторизации: система имеет встроенные часы с вечным календарем.Можноустанавливать 3 периода времени для авторизации оборудования с независимым паролем, что удобно для пользователейпри установке;

● специальная логическая схема управления стояночным тормозом: специальная логическая схемауправления стояночным тормозом осуществляется за счет тока,частоты и времени задержки отпускания тормоза, что обеспечивает безопасную и надежную работу лифта;

● интерфейс «человек-машина»: отображение интерфейса оптимизировано и обновлено. Вместо текста используются изображения, добавлена функция описания и записи неисправностей;

● функция автоматического выравнивания: автоматический пуск в нужном положении после ввода номера соответствующего этажа, что сокращает вовлеченность оператора в работу. Точность выравнивания положениясоставляет ≤ 5 мм

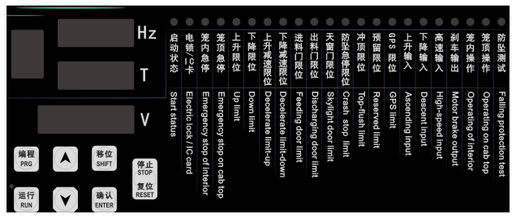

Дисплей интерфейса, расположенного на двери

Интерфейс «человек-машина»

Полная комплектация системы

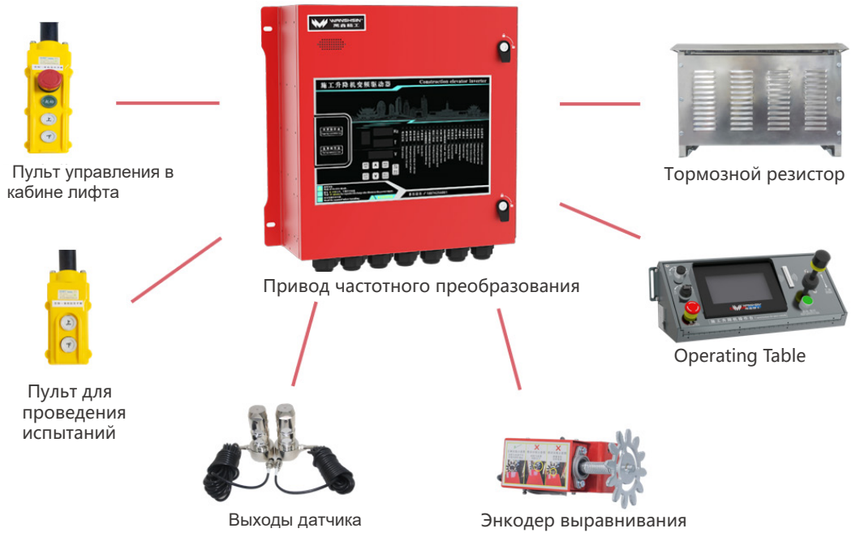

Параметры изделия

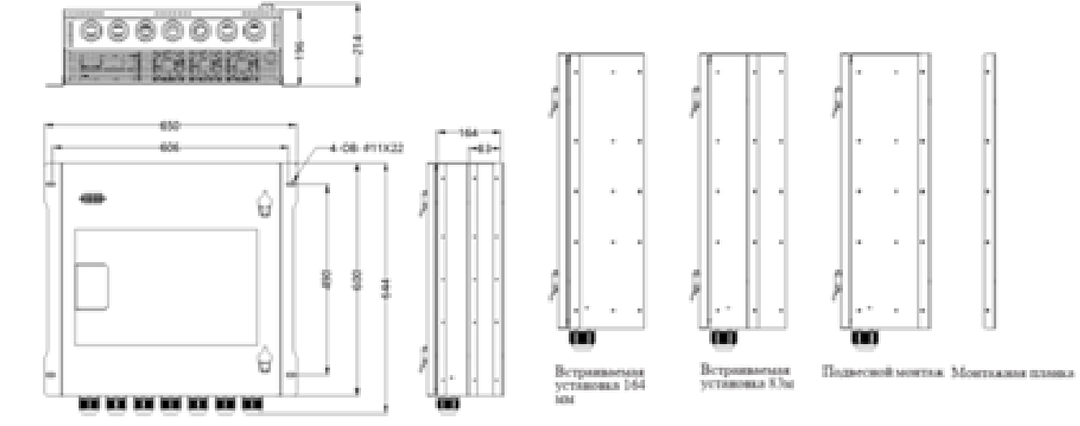

Размер привода

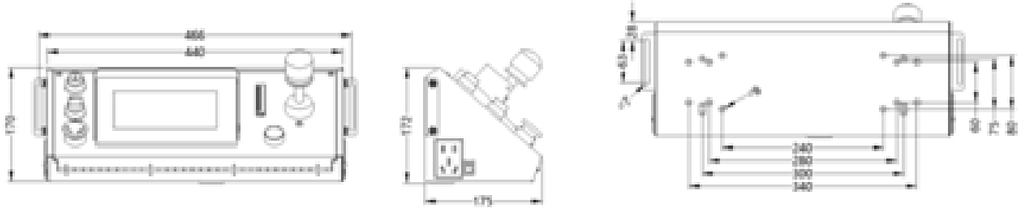

Размер рабочего стола

Инженерное оборудование

Низковольтный привод CM

Полный перечень изделий

Низковольтные приводы в диапазоне от 24 В до 144 В и ток от 150А до 750А. Можно использовать для вилочных погрузчиков, тракторов, мусоровозов и т. д.

Гибкий режим управления всеми линиями

Низковольтные приводы с одним интерфейсом CAN и одним интерфейсом последовательной связи могут удовлетворить потребности клиентов в управлении шиной и более позднем доступе к системе управления транспортным средством. Компания также разрабатывает технологии по заказу.

Готовое комплексное решение

привод, синхронный двигатель с постоянными магнитами, редуктор, прибор, многожильный кабель и другие комплексные решения для систем управления.

Функциональные преимущества и рабочие характеристики

Функциональные преимущества

Управление трехфазным синхронным двигателем переменного тока с постоянными магнитами и трехфазным асинхронным двигателем переменного тока

Низковольтный привод подходит для управления трехфазным синхронным двигателем переменного тока с постоянными магнитами и трехфазным асинхронным двигателем переменного тока.

По сравнению с трехфазным асинхронным двигателем переменного тока при использовании трехфазного синхронного двигателя с постоянными магнитами экономия энергии составляет более 18 %.

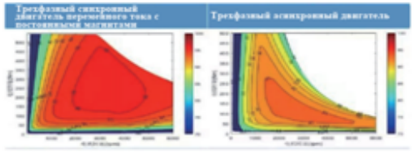

Используется для датчиков положения, таких как магнитные энкодеры, энкодеры A/B и вращающиеся трансформаторы.

В низковольтных приводахиспользуются новейшие технологии:магнитные энкодеры, традиционные энкодеры A/B и вращающиеся трансформаторы, что повышает бесперебойность и плавность работы транспортного средства, а также повышает надежность и диапазон применения системы двигателя, особенно для автоматически управляемых транспортных средств, форвардеров крупных размеров, также в иных условиях, требующих высокой точности.

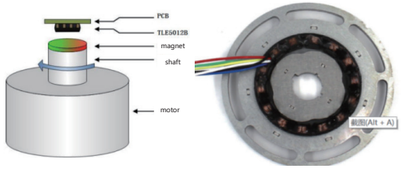

Широкий спектр использования

Температура окружающей среды низковольтного привода составляет от -30 ° C до 50 ° C, влажность воздуха 5% ~ 95% (без конденсата). Подходит для работы в условияхнизких температур и влажности (хранение продуктов в холодильных установках и т. д.) и для всех типов погодных условий на севере и юге.

Функциональные преимущества и рабочие характеристики

Рабочие характеристики

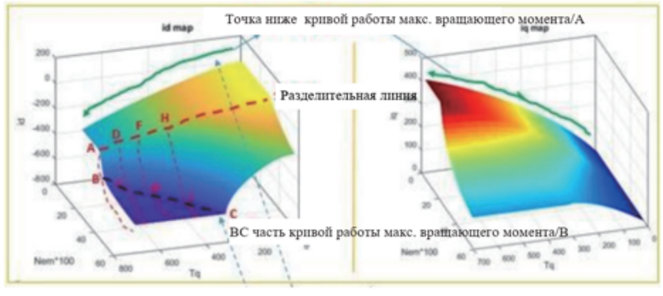

Диаграмма 1

Улучшенный дизайн и рабочие характеристики

* Усовершенствованный расчет векторного управления потоком
* Расчет оптимального управления крутящим моментом максимального крутящего момента/А
* На диаграмме 1 представлен расчет оптимального управления напряжением при максимальном крутящем моменте/В (слабое магнитное управление)
* Несущая частота до 16K, работа при низком уровне шума в диапазоне 0-400 Гц
* Управление тормозом или управление с обратной связью при обратном направлении энергии;сокращение времени обслуживания транспортного средства с целью удовлетворения различных потребностей клиентов.
* Функция защиты прерывания линейно-нарастающей функции, обеспечивающая безопасность вождения транспортного средства.

Высокая безопасность и надежность

* В силовой части используется алюминиевая обшивка с хорошим рассеиванием тепла и изоляцией, что позволяет повысить надежность контроллера
* Защита силовой установки от сбоя
* Защита от обратной (+ или -) полярности аккумулятора
* Защита от короткого замыкания на выходе привода
* Защита от перенапряжения, пониженного напряжения, перегрузки по току, перегрева, перегрузки и другие меры защиты
* Защита от короткого замыкания на выходе привода
* Класс защиты IP65, соответствует требованиям при неблагоприятных условиях

Управление приводом

* Широкий рабочий диапазон выходного крутящего момента и скорости, высокая производительность системы регенерации;
* внутренний замкнутый контур управления режимами скорости и крутящего момента обеспечивает оптимальную производительность;
* с помощью настройки параметров отрегулируйте характеристики привода и торможения для получения наилучших результатов;
* режим управления скоростью обеспечивает высокую производительность для плавного и комфортного управления скоростью, подходит для любых условий эксплуатации;
* встроенные функции безопасности, такие как спуск по большому уклону, блокировка дроссельной заслонки, ограничение скорости вращения и т. д.;
* многофункциональный внешний интерфейс, многоканальный цифровой вход, аналоговый вход, сильноточный выходной ШИМ-сигнал и т. д.;
* синхронизация двигателя, синхронизация сиденья, подсчет пробега транспортного средства, хронологическая запись сообщений о неисправности и другие функции.

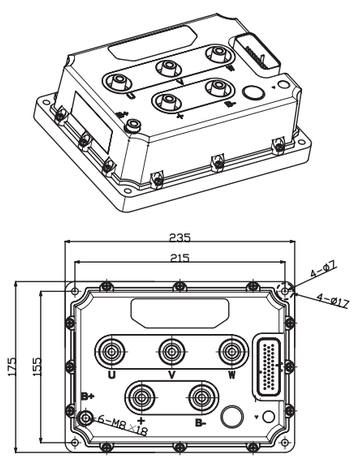

S17 Монтажные размеры

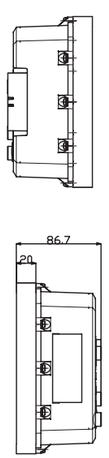

ТТехнические требования:

1.Контроллер крепится на металлическую поверхность с хорошей теплопроводностью с помощью 4-х винтов. 2. Избегайте ударов корпуса контроллера.

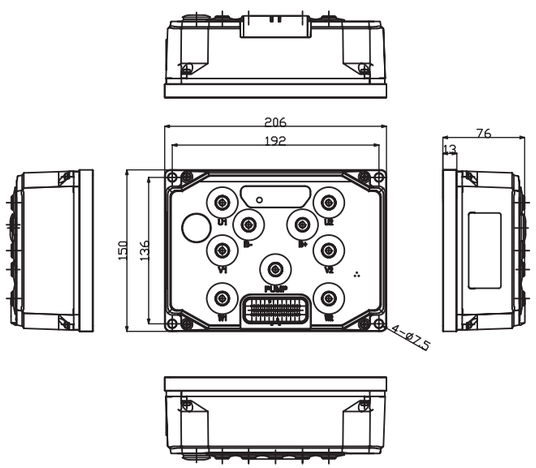

T14 Установочные размеры

Обозначение

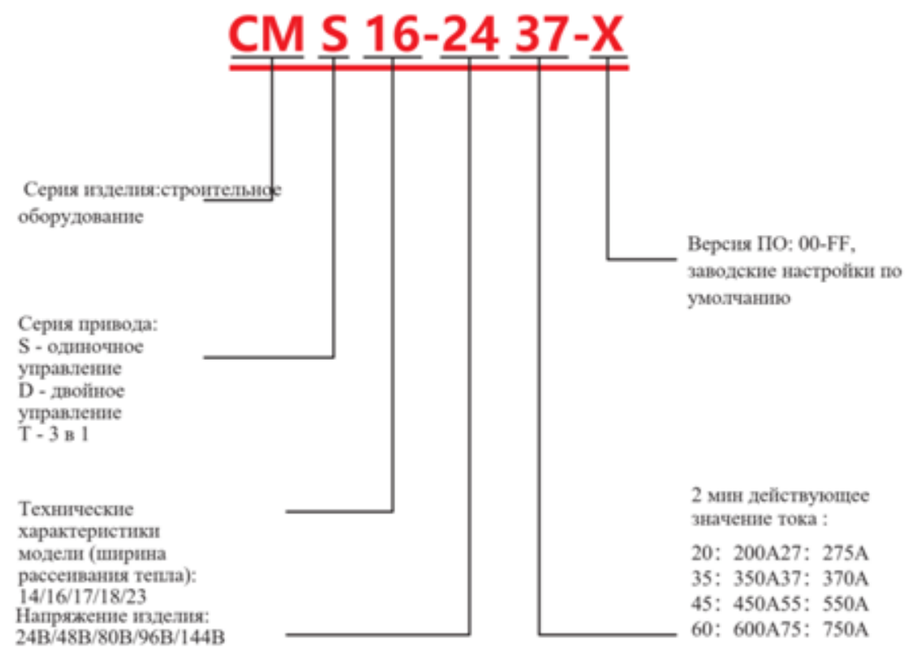

Модель	Уровень напряжения	Диапазон рабочих напряжений	Выходной ток		IP-уровень	Режим охлаждения	Монтажные размеры
			1 час	2 мин			
CM-S16-2437-X	24V	18V-30V	185A	375A	IP65	естественное охлаждение	S16
CM-S16-4827-X	48V	33V-60V	145A	275A	IP65	естественное охлаждение	
CM-S16-4835-X	48V	33V-60V	175A	350A	IP65	естественное охлаждение	
CM-S17-4845-X	48V	33V-60V	225A	450A	IP65	естественное охлаждение	S17
CM-S17-8035-X	80V	56V-96V	175A	350A	IP65	естественное охлаждение	
CM-S17-9620-X	96V	72V-120V	100A	200A	IP65	естественное охлаждение	
CM-S18-4860-X	48V	33V-60V	300A	600A	IP65	естественное охлаждение	S18
CM-S18-8045-X	80V	56V-96V	225A	450A	IP65	естественное охлаждение	
CM-S18-9635-X	96V	72V-120V	175A	350A	IP65	естественное охлаждение	
CM-S18-1420-X	144V	105V-175V	100A	200A	IP65	естественное охлаждение	
CM-S23-4875-X	48V	36V-48V	375A	750A	IP65	естественное охлаждение	S23
CM-S23-8055-X	80V	56V-96V	275A	550A	IP65	естественное охлаждение	
CM-S23-9645-X	96V	72V-120V	225A	450A	IP65	естественное охлаждение	
CM-S23-1435-X	144V	105V-175V	175A	350A	IP65	естественное охлаждение	
CH-T14-2420-X	24V	18V-30V	100A	200A	IP65	естественное охлаждение	T14
meter	24V-144V	18V-175V			IP65	естественное охлаждение	
host computer							

Промышленный потолочный вентилятор

Промышленный потолочный вентилятор серии CF300

Встроенный промышленный потолочный вентилятор CF300 состоит из привода преобразователя частоты, ручного переключателя питания, устройства контроля скорости, ЖК-дисплея.Наличие различных функций, плавный пуск, минимальный уровень шума, небольшой размер, простота в эксплуатации, энергосбережение и другие преимущества.Автоматическое определение положения двигателя, стабильная работа во всем диапазоне скоростей, номинальный крутящий момент на низкой частоте 5 Гц.Совместимость с управлением асинхронными и синхронными двигателями; различные дополнительные приспособления.

Дизайн и описание функций

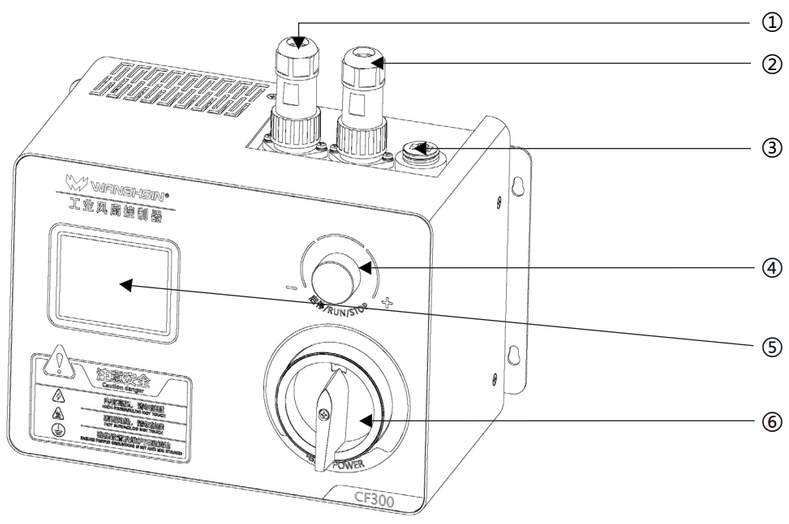

No.	Наименование детали	Описание функции
1	Авиационный разъем двигателя	Подключение входного провода двигателя
2	Входные и выходные кабели питания Авиационный разъем	Входной/выходной разъем
3	Параметры интерфейса-отладчика	Стандартный сетевой кабель интерфейса, используется для отладки параметров изделия
4	Кнопка управления	Пуск, останов, регулировка скорости, вращение по часовой стрелке, скорость от 0 до номинальной
5	ЖК-дисплей	Отображение фактической скорости вращения двигателя и параметров неисправности
6	Регулирование мощности	Выключатель контроллера, ON= вкл.; OFF= выкл. Заводские настройки: OFF

Терминал ввода-вывода. Описание

Схема подключения

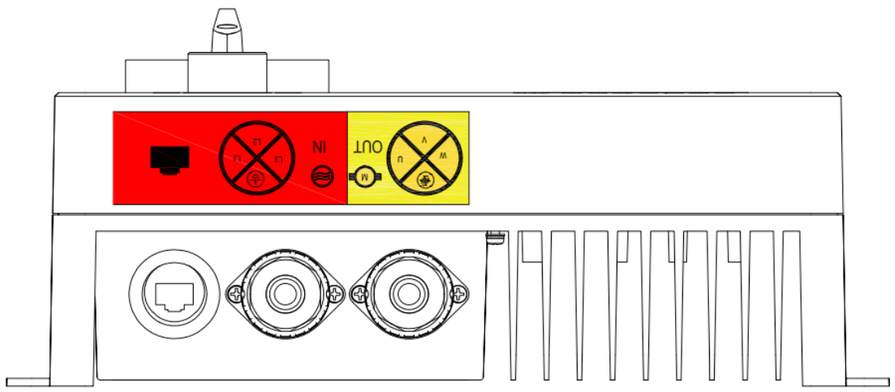

Обозначение разъема		Название разъема	Описание функции
IN	L1	3-фазный (однофазный) основной контур Входная мощность	Разъем входной мощности 3-фазной системы питания переменного тока подключается к источнику питания
	L2		
	L3		
	⏚	Клемма заземления(PE)	Клемма заземления входной мощности
		Дополнительный интерфейс	Клавиатура для отладки параметров внешнего интерфейса
OUT	U	Выход промышленного потолочного вентилятора	Разъем 3-фазного выхода, подключается к двигателю
	V		
	W		
	⏚	Клемма заземления(PE)	Клемма заземления двигателя

Внешний вид и размеры

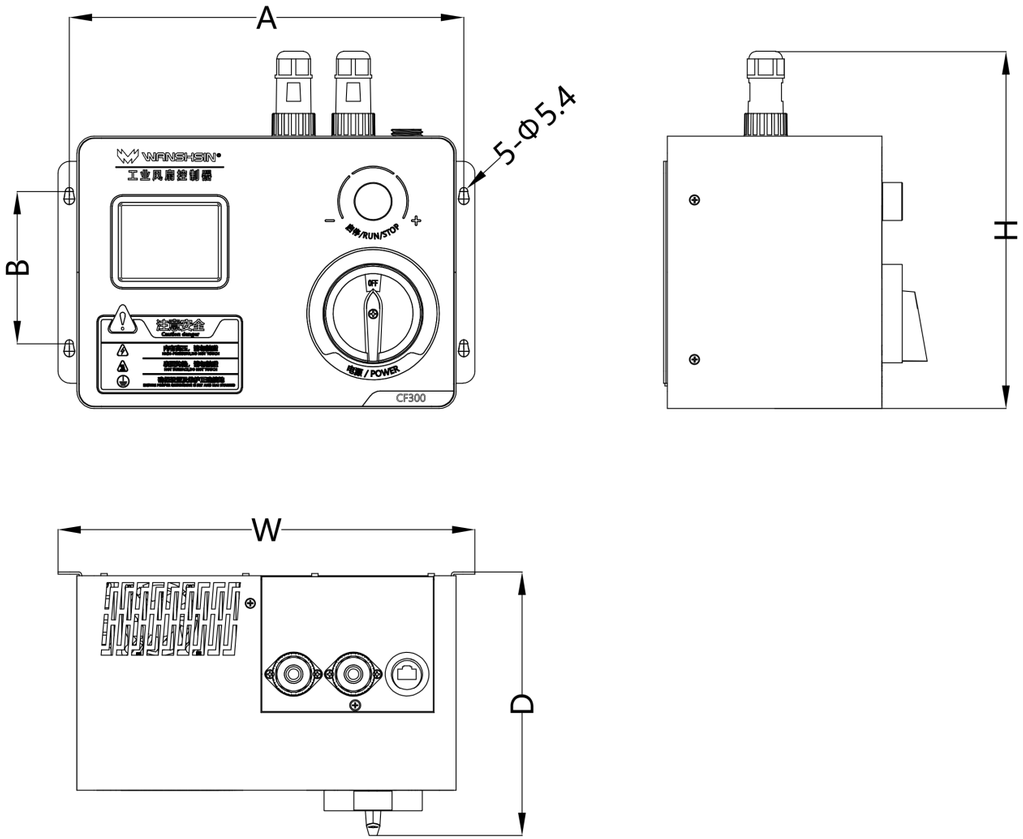

Control No.	Внешние размеры			Монтажные отверстия	
	H(mm)	W(mm)	D(mm)	A(mm)	B(mm)
CF300-1R5A	234	274	173	259	100

Монтажное пространство и направление установки

Контроллер промышленного потолочного вентилятора устанавливается на стене.Требования к расстоянию установки одного контроллера промышленного потолочного вентилятора указаны на рисунке:

Монтажное пространство

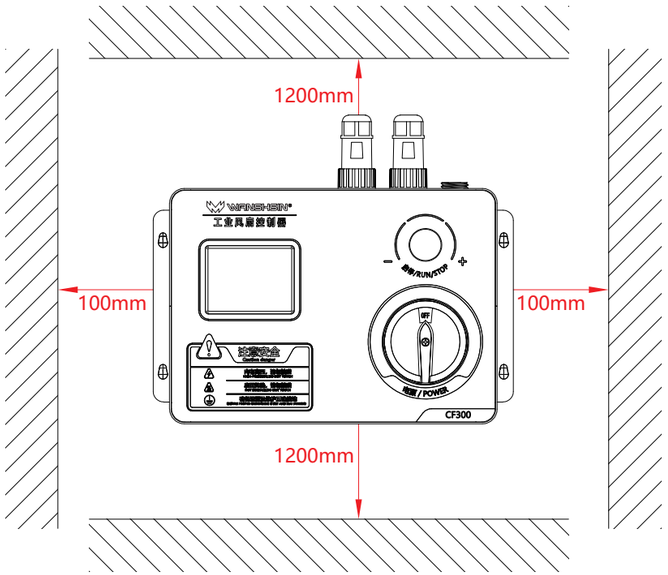

Installation Spacing

Правила наименования

CF300 - 1R5A

① ②

①: Модель изделия: CF300

②: Мощность

1R5A 1.5кВт
R = точка в десятичной дроби
A = кВт